# AMENAGEMENT 100% SUR-MESURE

Principes de pose

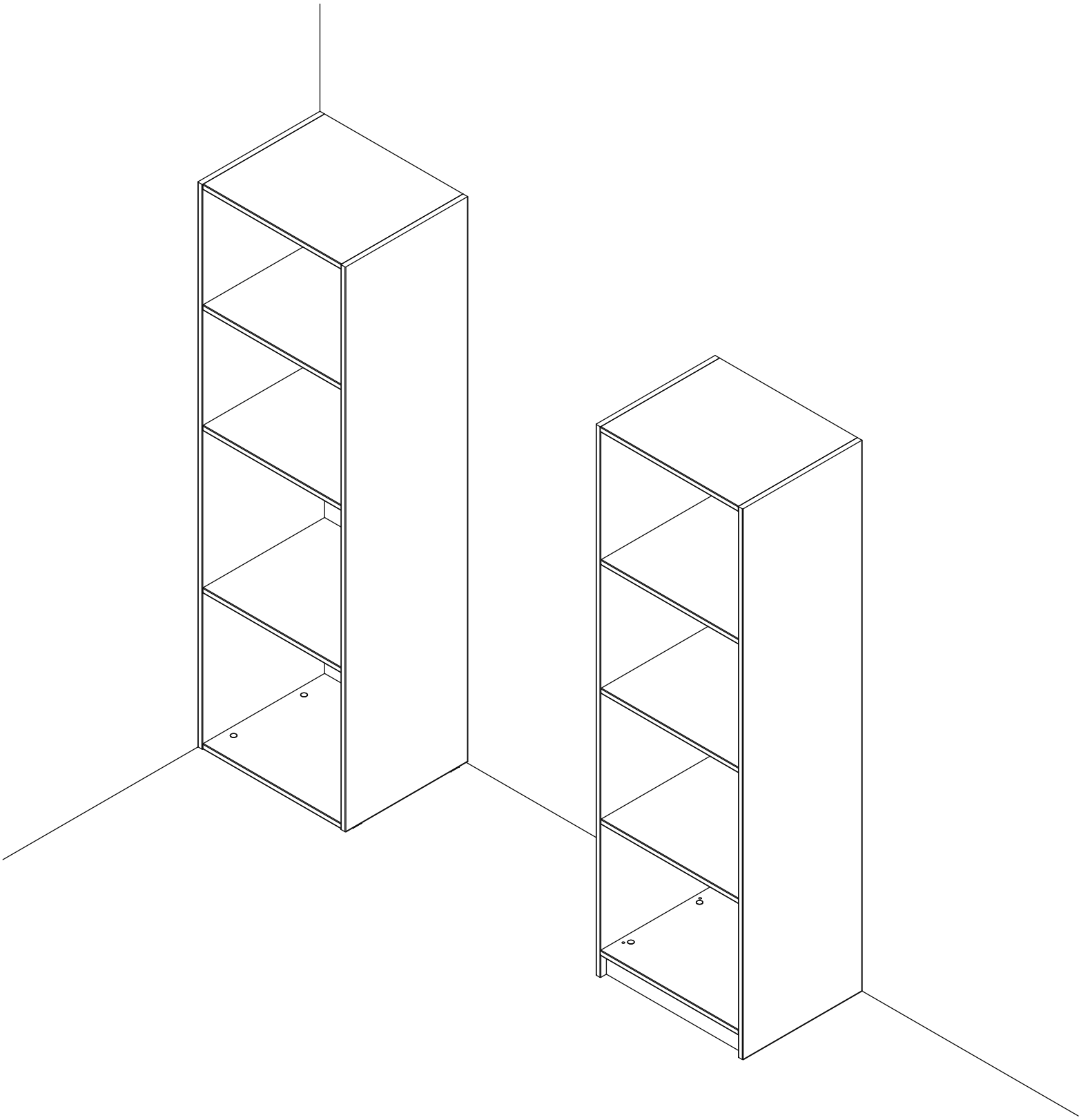

N1701S

# Recommandations

Pour profiter pleinement des fonctionnalités de ce produit, nous vous recommandons une lecture attentive des instructions de montage suivantes. Cette notice doit-être conservée par les utilisateurs successifs afin de pouvoir s'y référer ultérieurement.

# Important

Visserie de fixation rail NON FOURNIE
Vérifier le bon aplomb des murs
Les étagères doivent être en recul de 100 mm par rapport à l'avant du placard

# Ouverture des colis

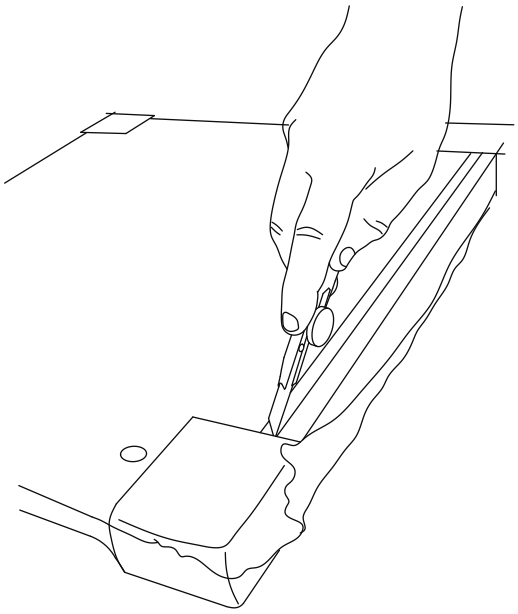

Couper l'emballage plastique sur les rainure

# Conseil d'entretien

Nettoyage :
Avec une éponge non abrasive légèrement humidifiée à l'eau savonneuse.
Terminer en rinçant à l'eau claire puis essuyer avec un chiffon doux.

Miroirs, verres laqués opaques, verres transparents :
Pour les tâches en relief, utiliser de la laine d'acier 000.

Attention :
Ne jamais utiliser de détergents ni de produits chimiques, type essence, acétone, alcool au autres dissolvants.
Exclure l'utilisation de produits alcalins ou acides et l'emploi d'éponges à poncer, papiers abrasifs, brosses à poils durs etc…

# Informations sur la fin de vie

Ce produit a été conçu pour permettre la séparabilité des éléments de matériaux différents. En apportant votre produit usagé dans un lieu où son démantèlement sera assuré par des opérateurs formés (déchetterie, centre de démantèlement). Chaque pièce suivra une filière de valorisation (matière ou énergétique) appropriée.

## BIEN DEMARRER VOTRE CHANTIER

### A Je prépare mon chantier

Prenez soin de protéger le sol de votre zone de travail.
Veillez à avoir suffisamment de place pour travailler (laissez dans la pièce uniquement ce dont vous avez besoin).
Ayez tous vos outils à portée de main et chargés.

### B Je repère mes commandes

À l'aide du plan technique fourni, identifiez chaque commande.
Chaque colis est identifié par une étiquette comprenant le numéro de commande

Etiquette

Numéro de commande

N° Ccde : 726896_1779412 - - 110456

**JOUE DROITE A POSER**

Localisation : **1.2.1**

Plan technique

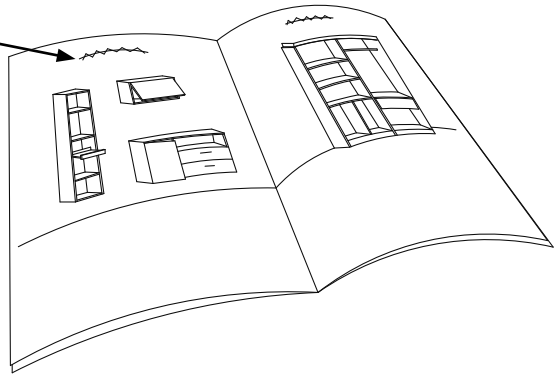

### C J'identifie les localisations

Puis pour chaque commande, et à l'aide du plan technique, identifiez chaque pièce et sa localisation.

Etiquette

N° Ccde : 726896_1779412 - - 110456

**JOUE DROITE A POSER**

Localisation : **1.2.1**

Localisation

Plan technique

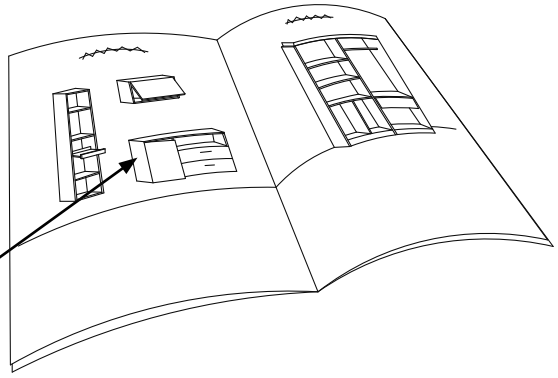

### D Je retire les étiquettes à la fin du montage

Conserver le plan technique fournis afin d'avoir la référence des pièces en cas de SAV.

## ETAPE DE CONSTRUCTION

Pose d'un meuble haut Page 33

Pose d'une porte relevable Page 50

Mise en place d'un top Page 59

Pose d'une tablette télescopique Page 43

Pose d'un tiroir Page 44

Pose d'une poignée Page 57

Pose d'une colonne Page 30

Pose d'un meuble bas

Pose d'une porte battante Page 48

Pousse lâche Page 57

Pose d'un tiroir pousse lâche Page 46

Mise en place d'un pousse lâche pour porte Page 56

Continuez page suivante

## ETAPE DE CONSTRUCTION

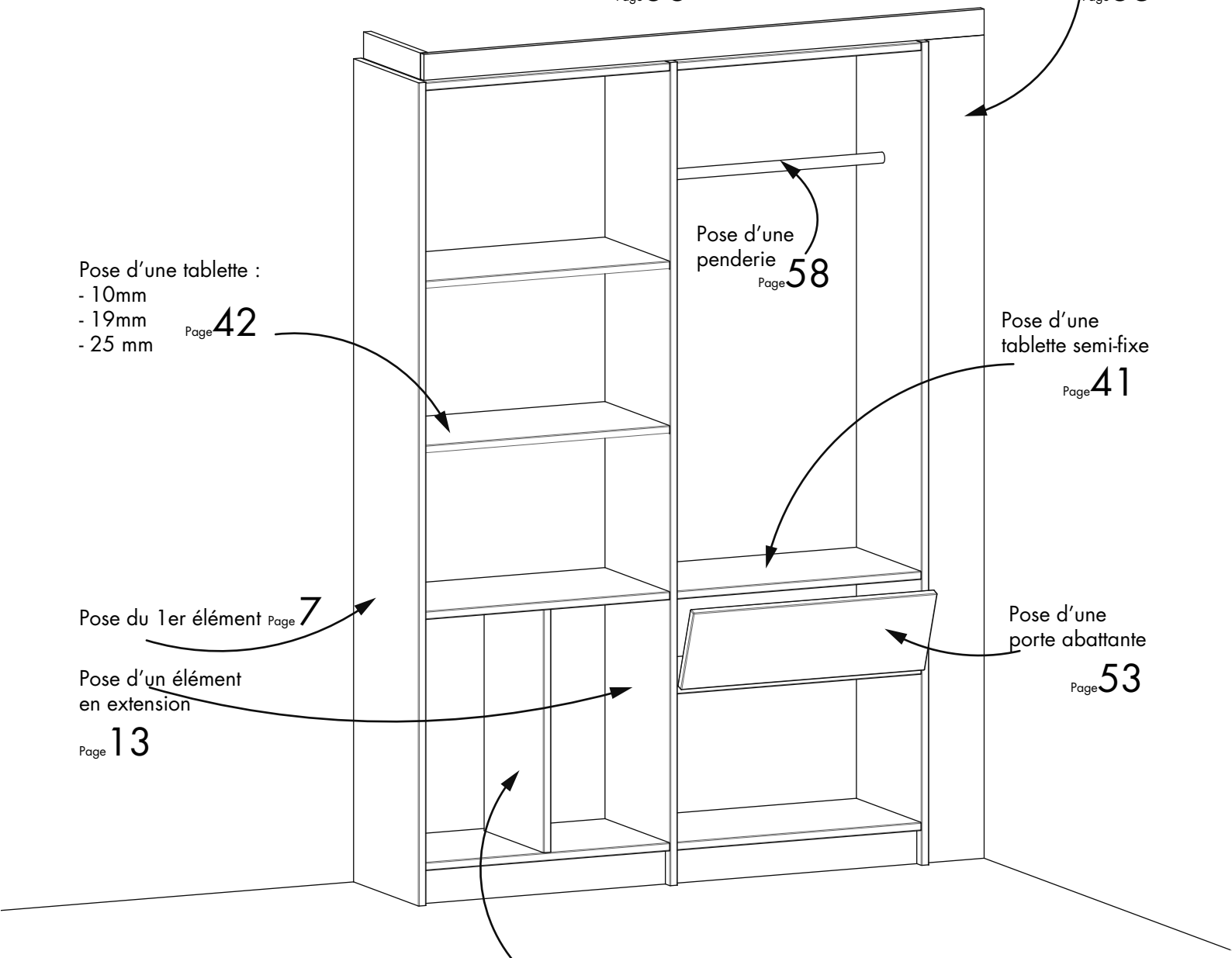


Pose d'un élément en angle Page 19

Réglage et finitions Page 29

Fin de l'étape de montage

## LES COMPOSANTS

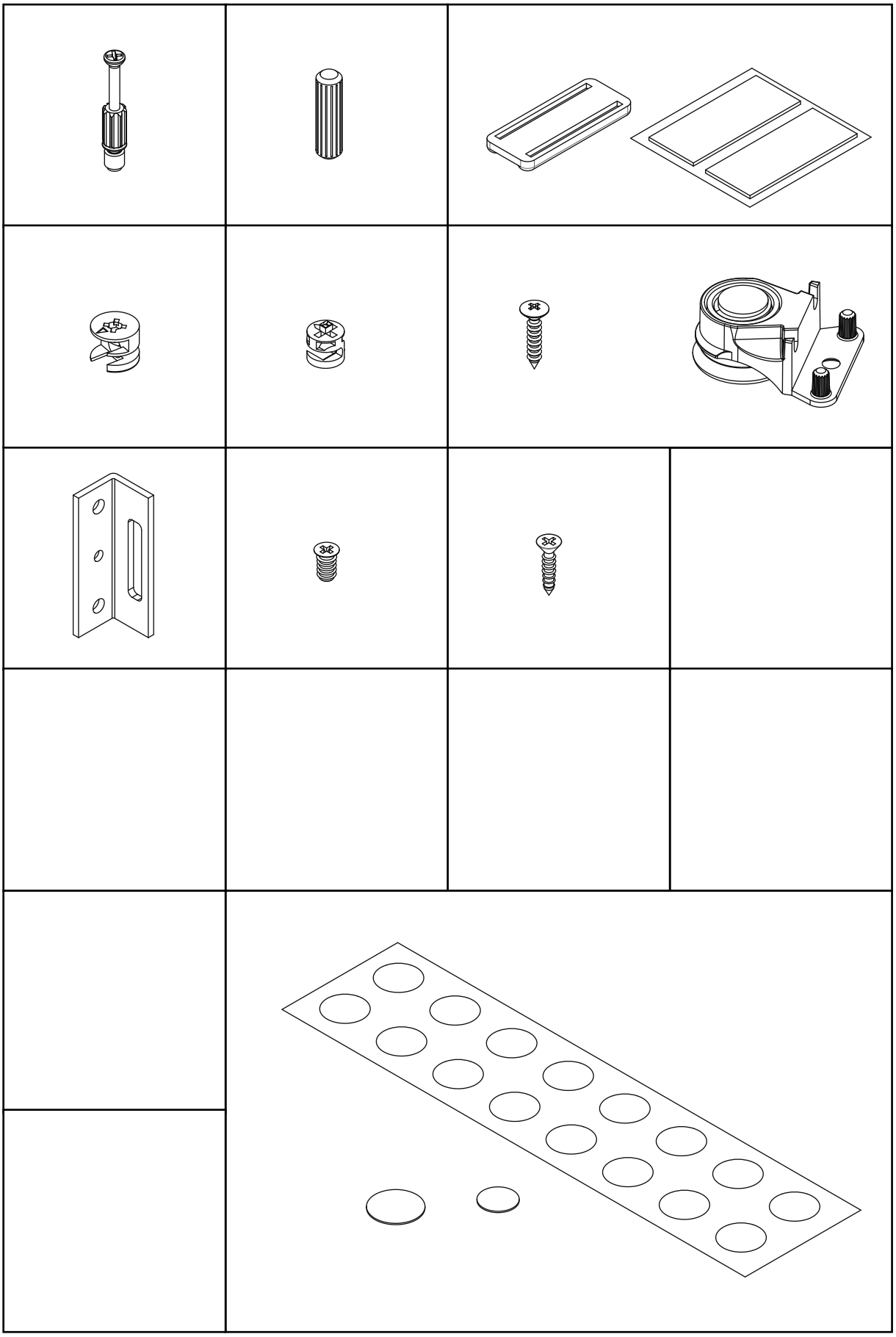

## POSE DU PREMIER ÉLÉMENT

**1A** Pose sur patins *(sans plinthe)*

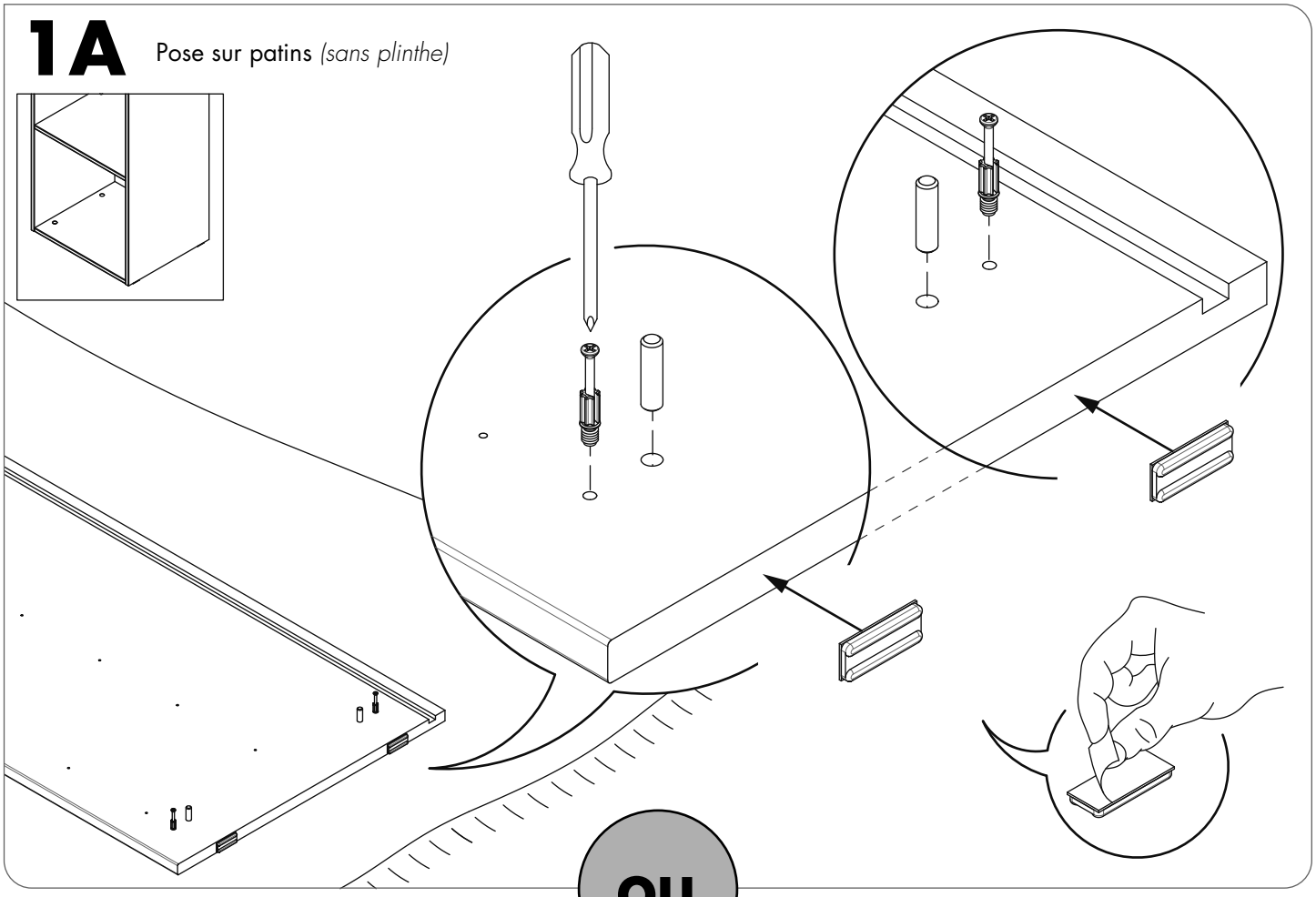

**OU**

**1B** Pose sur vérins réglables

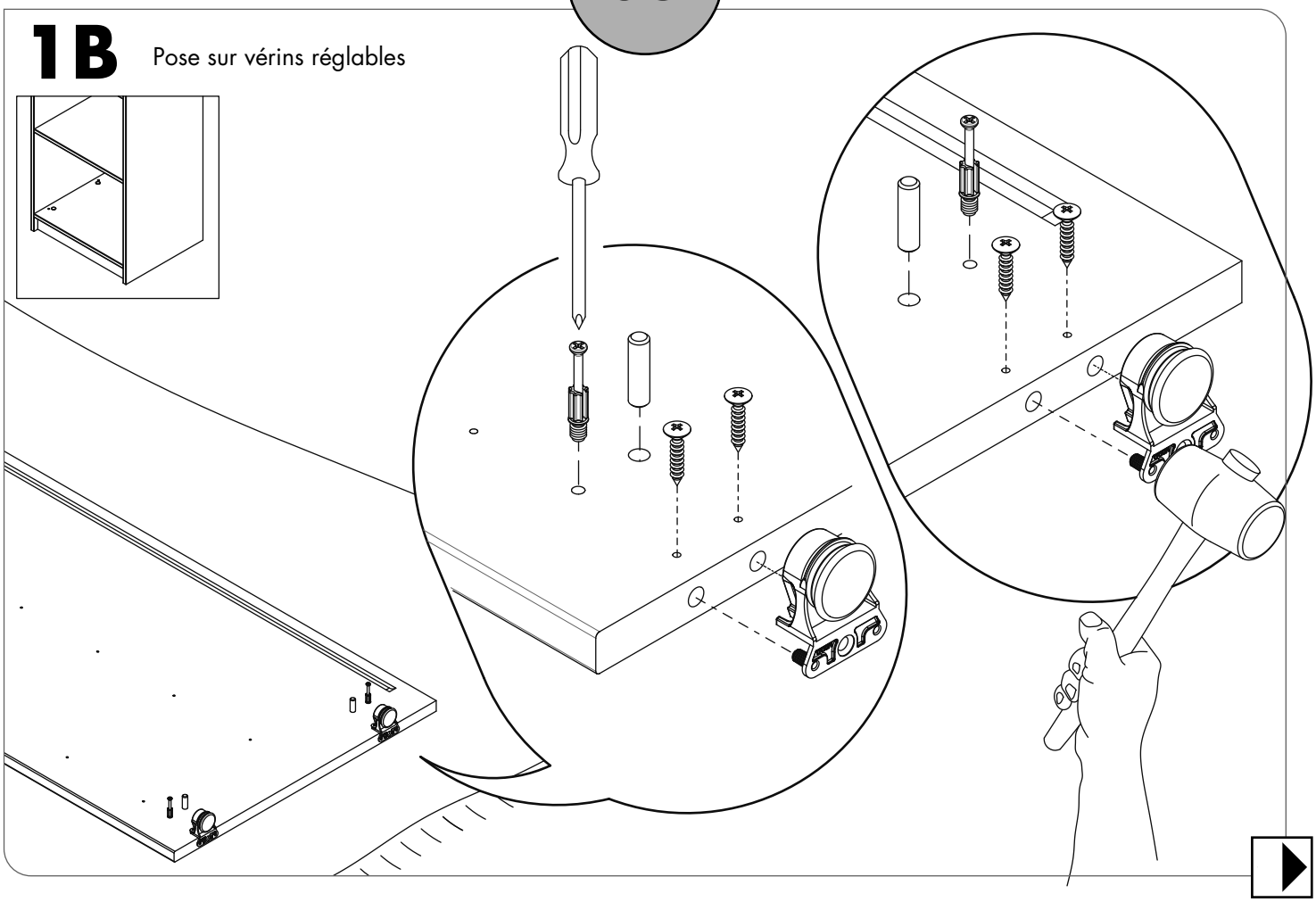

**2**

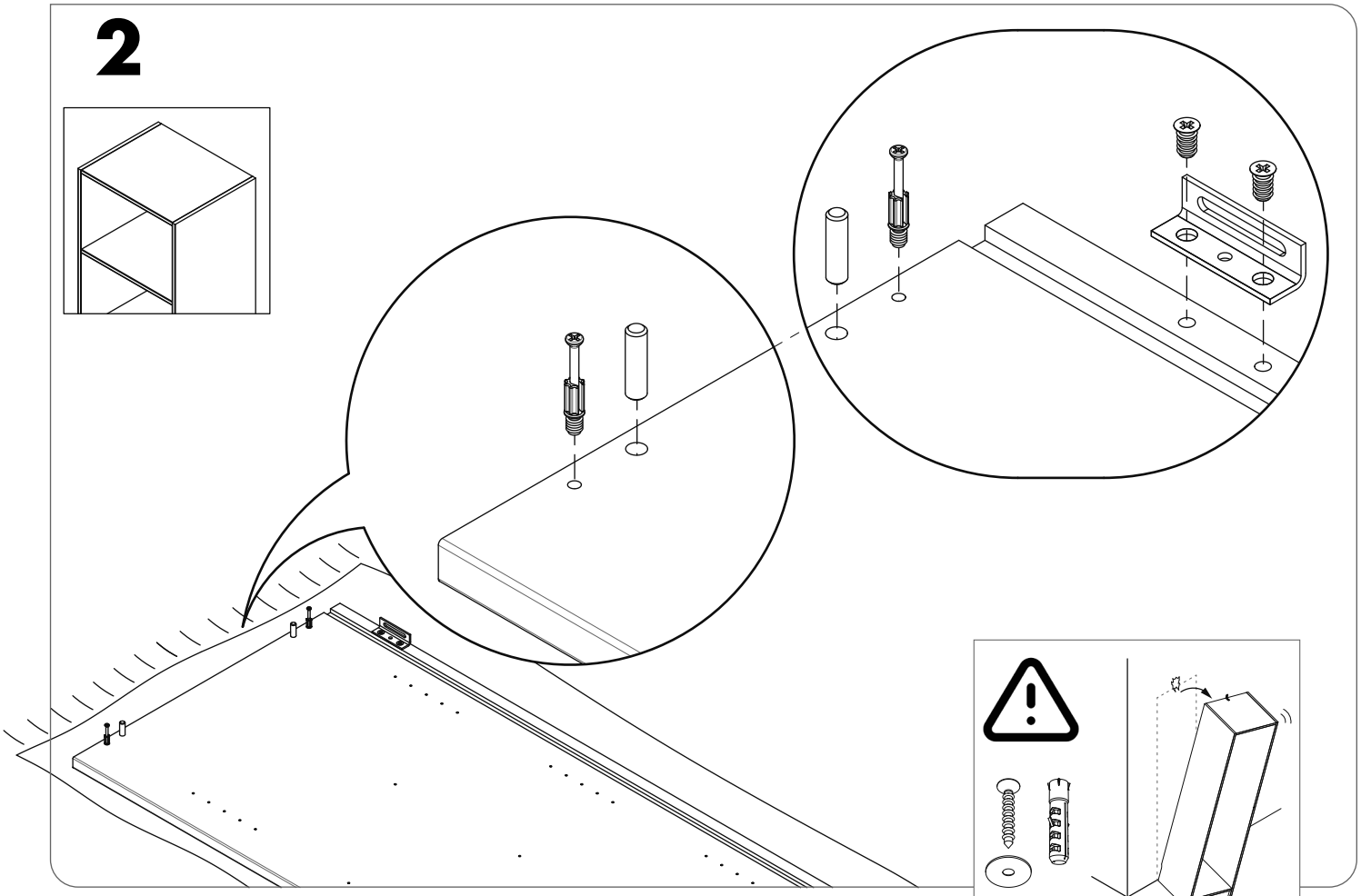

Utiliser des vis et chevilles adaptées au type de matériau de votre mur. Celles-ci ne sont pas incluses.

**3** Montage debout et fixation murale obligatoire

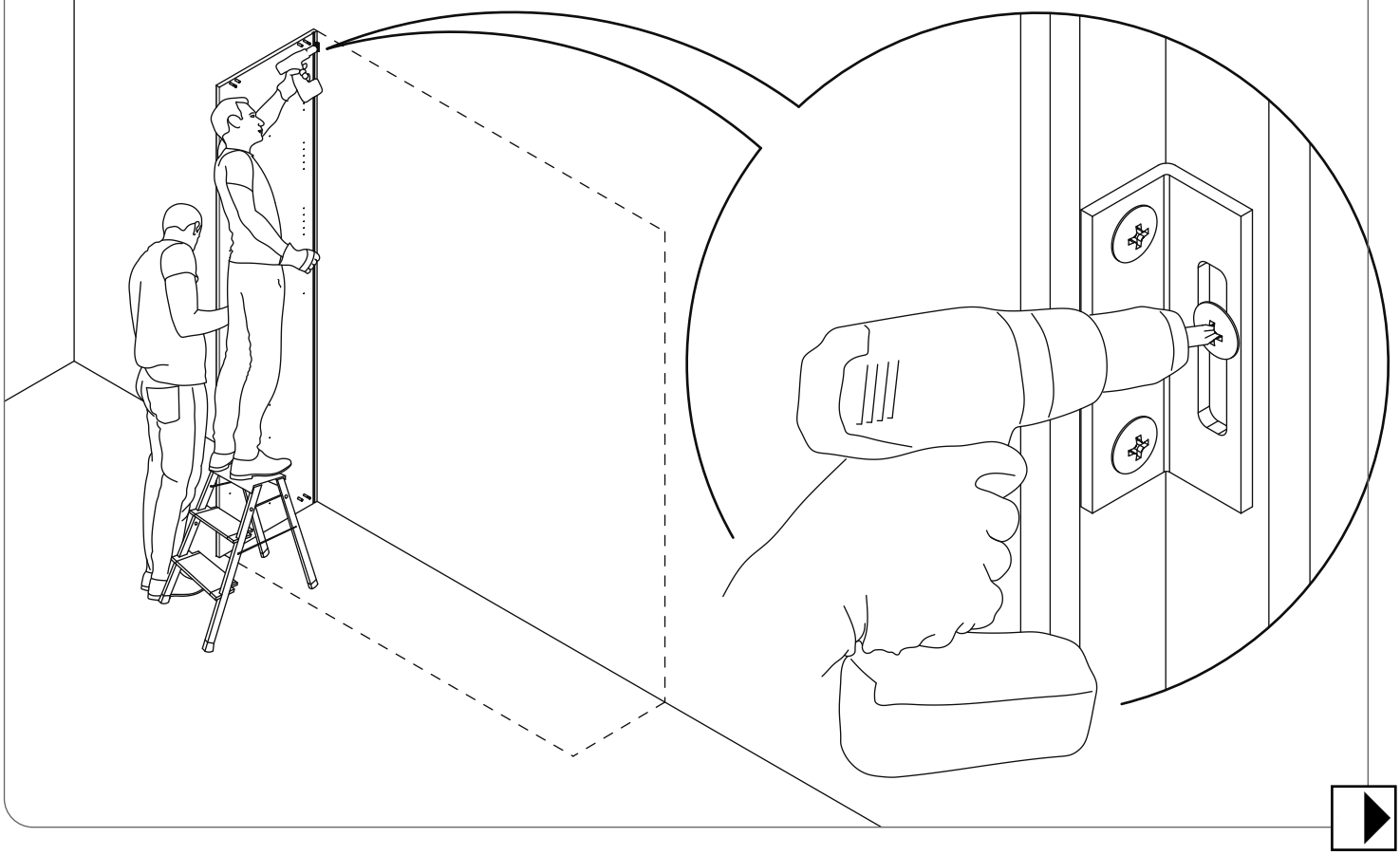

**4** Pose sur vérins réglables -> Préparation de la tablette basse

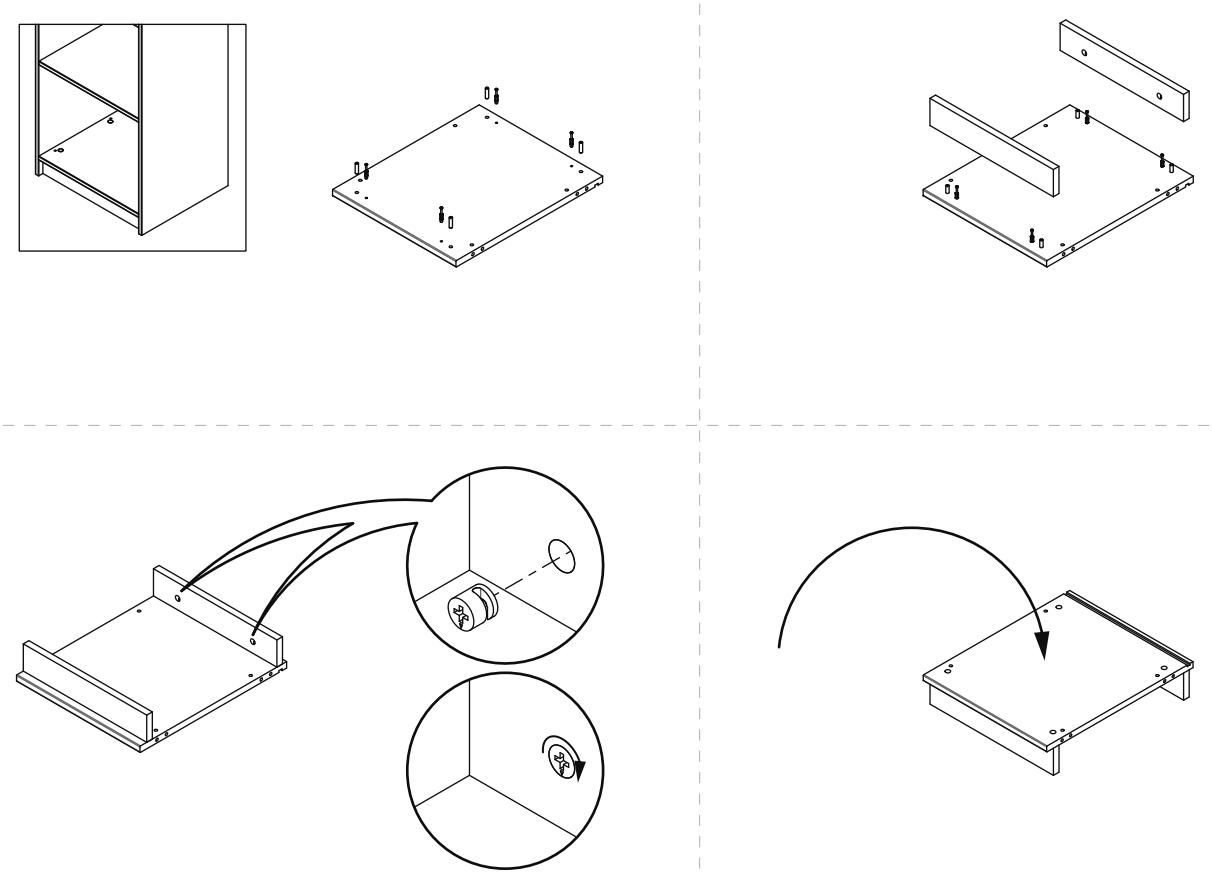

**5**

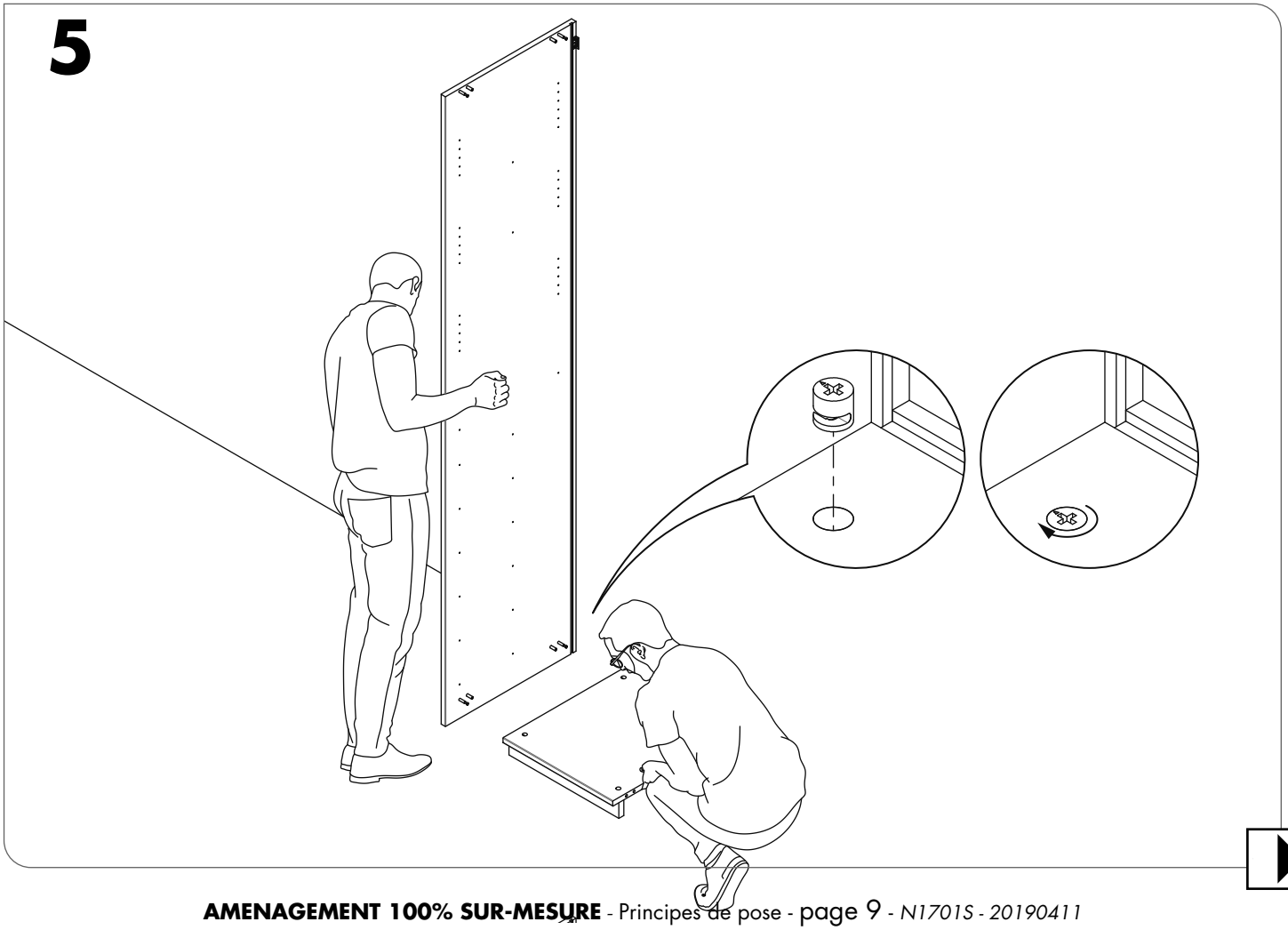

**6** OPTION - DOS

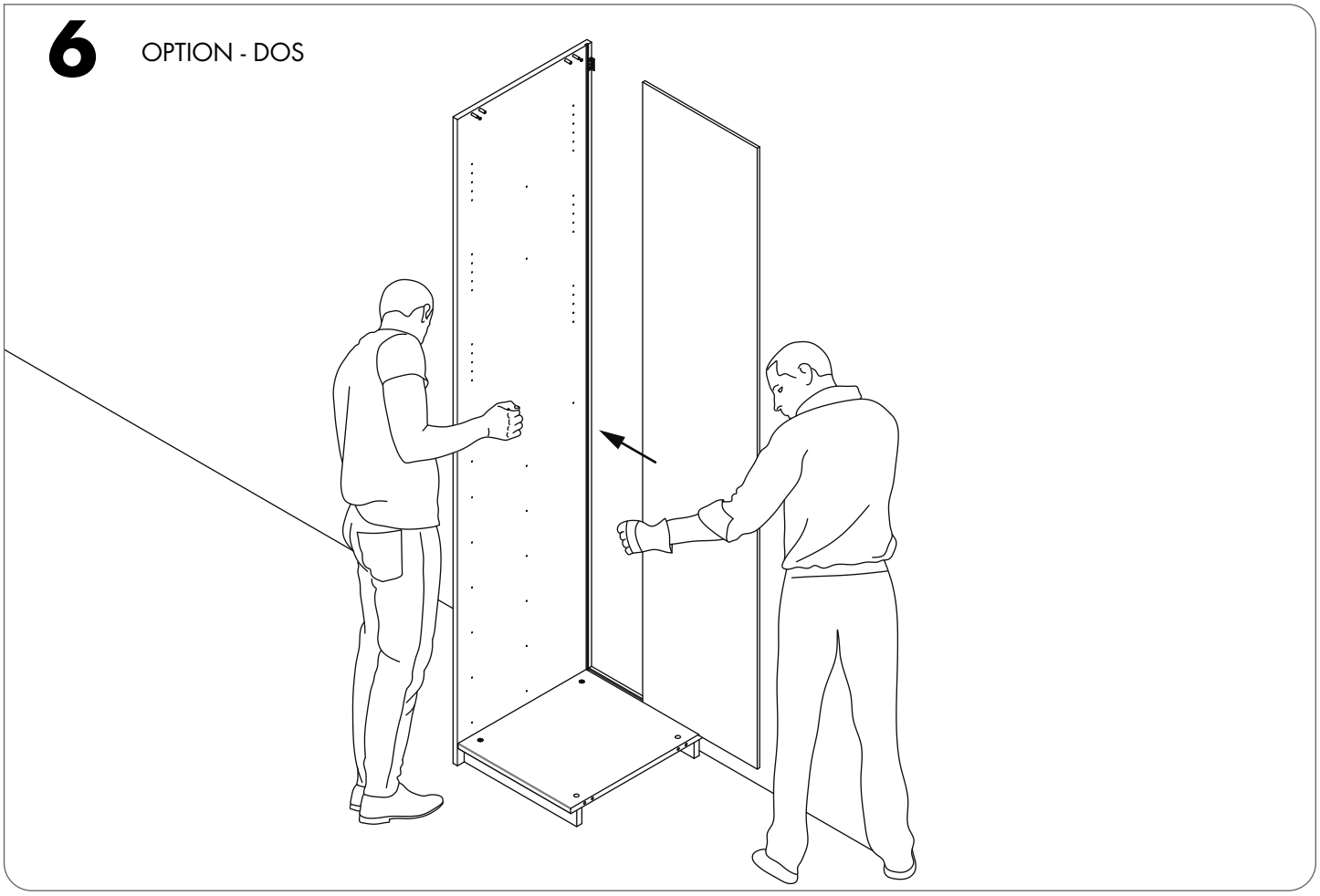

**7**

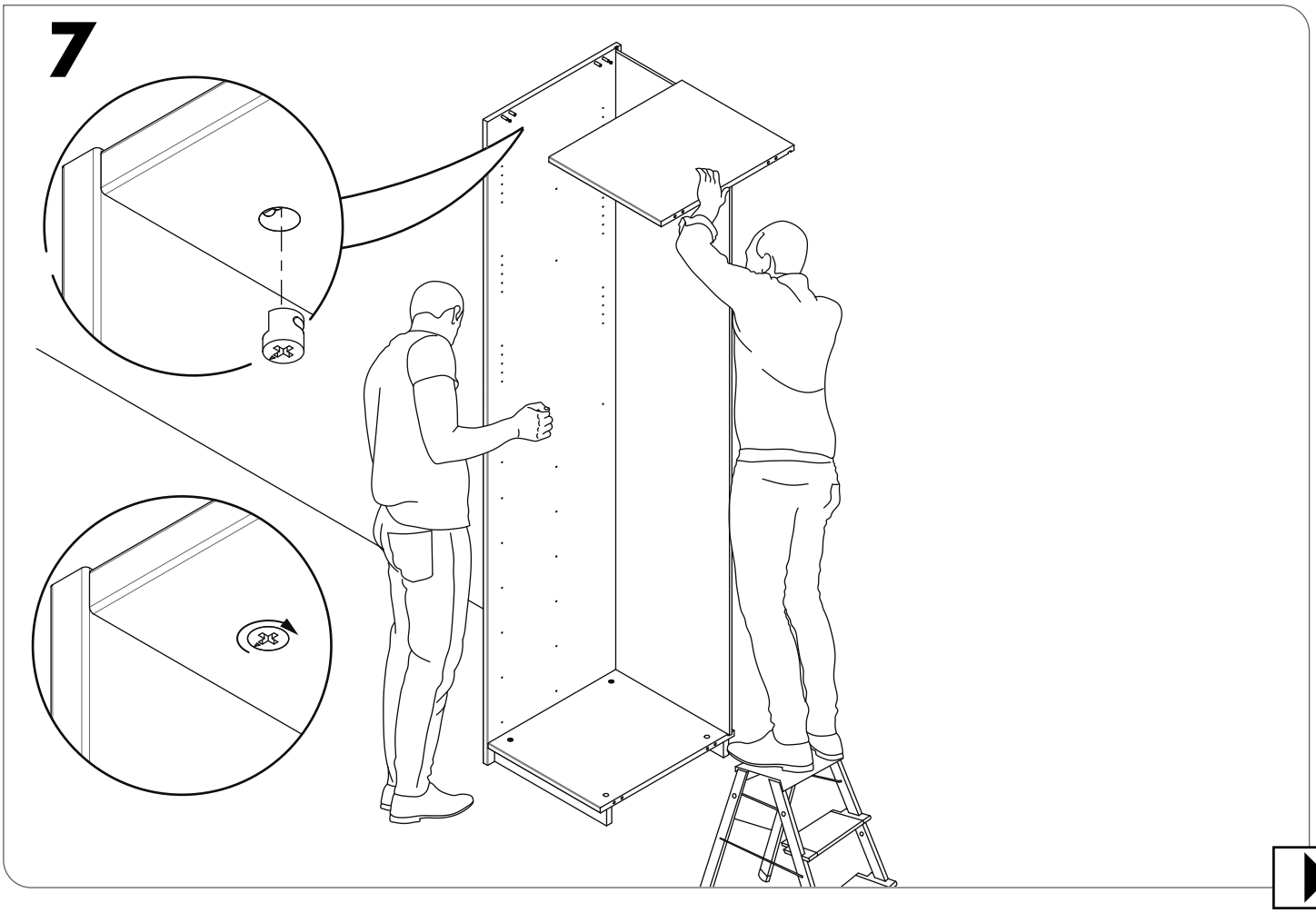

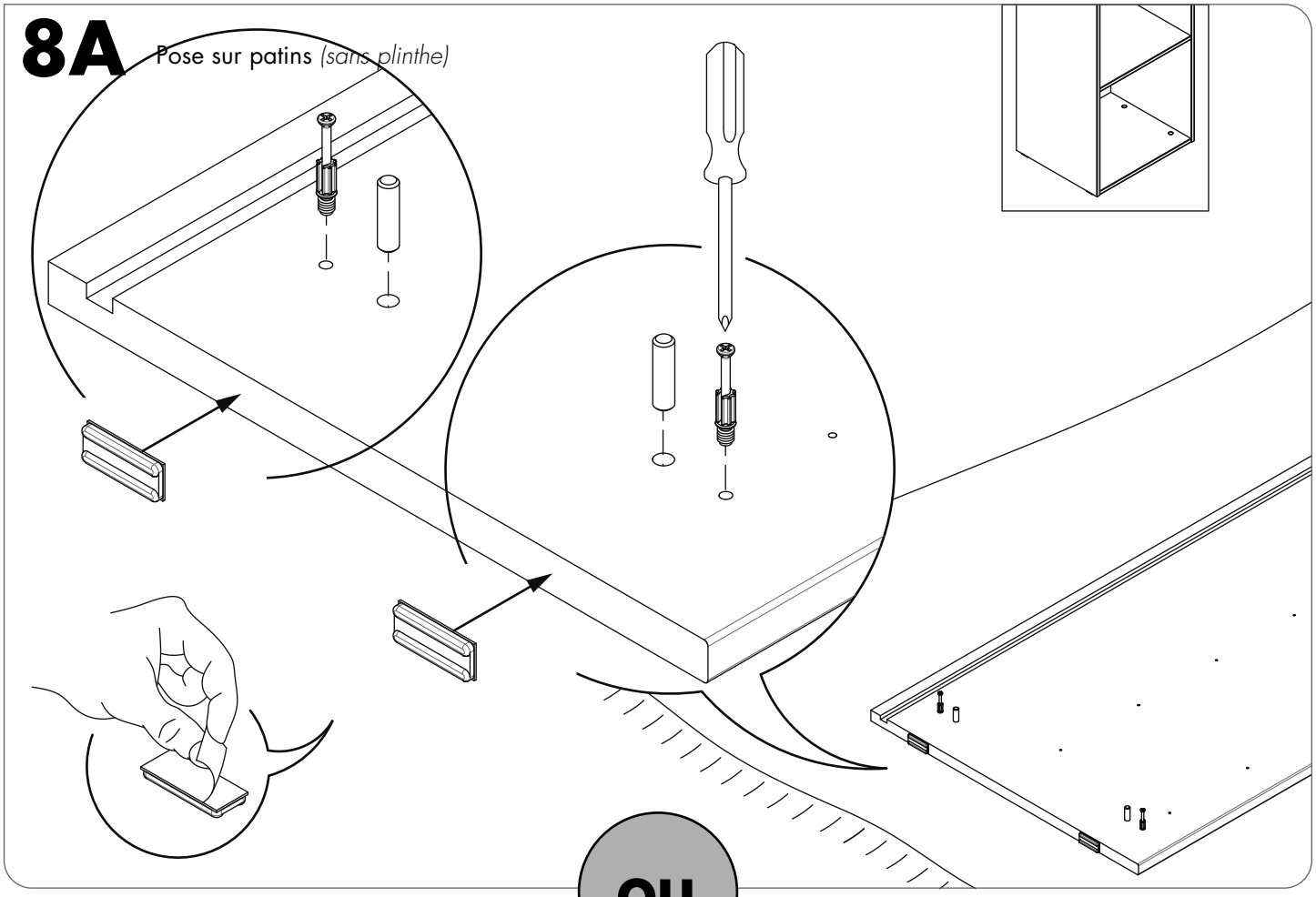
8A
Pose sur patins *(sans plinthe)*

OU

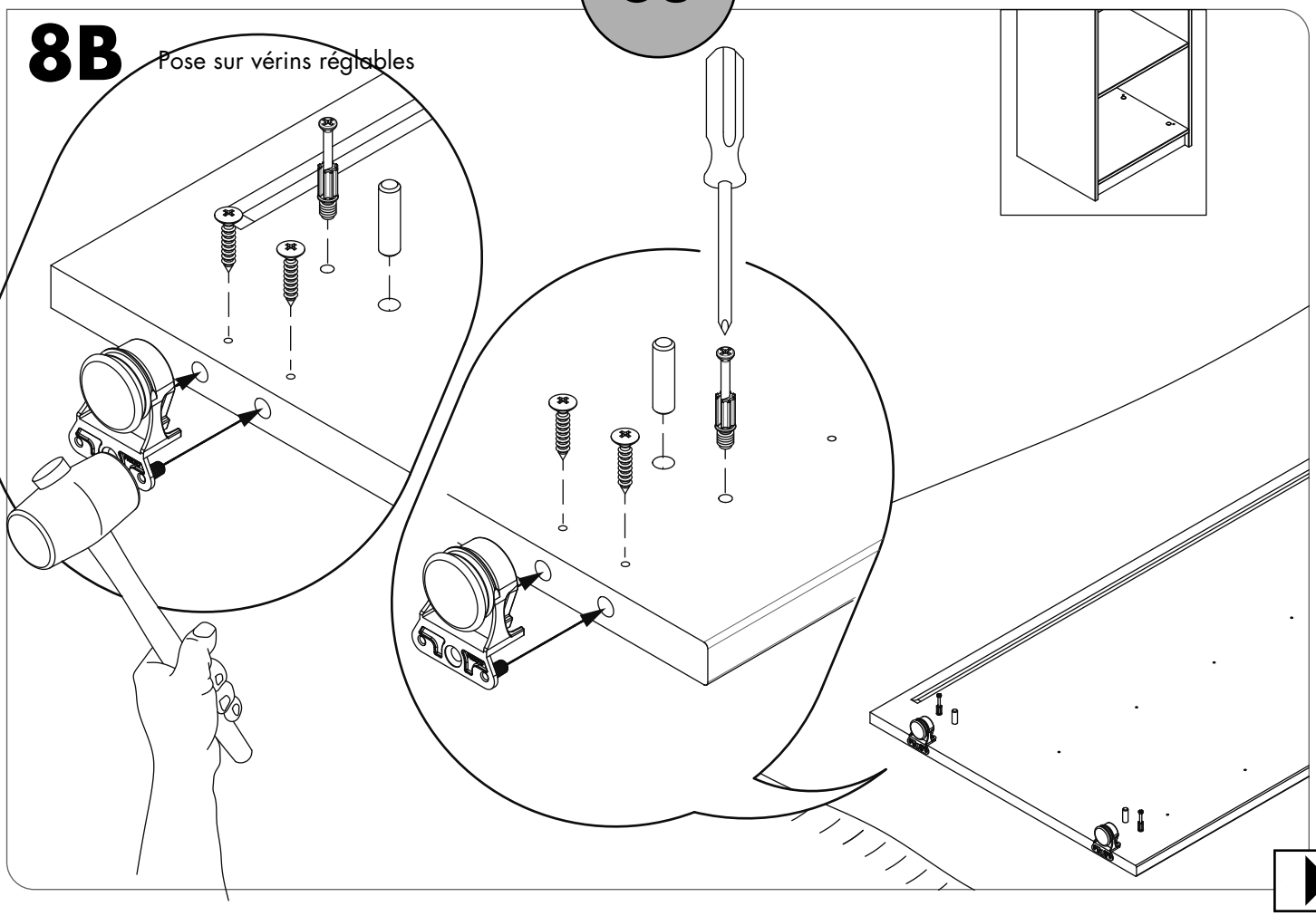
8B
Pose sur vérins réglables

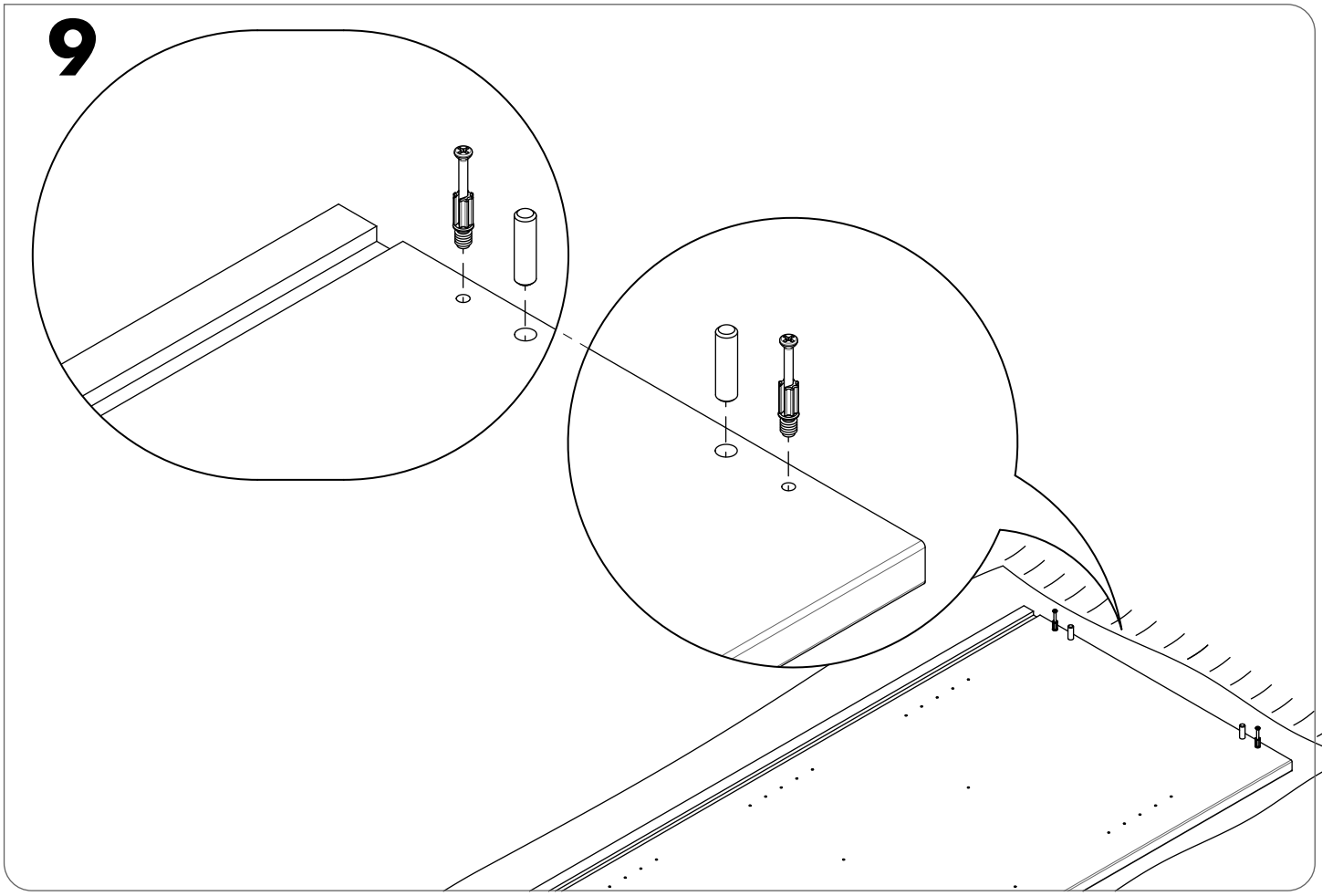
9

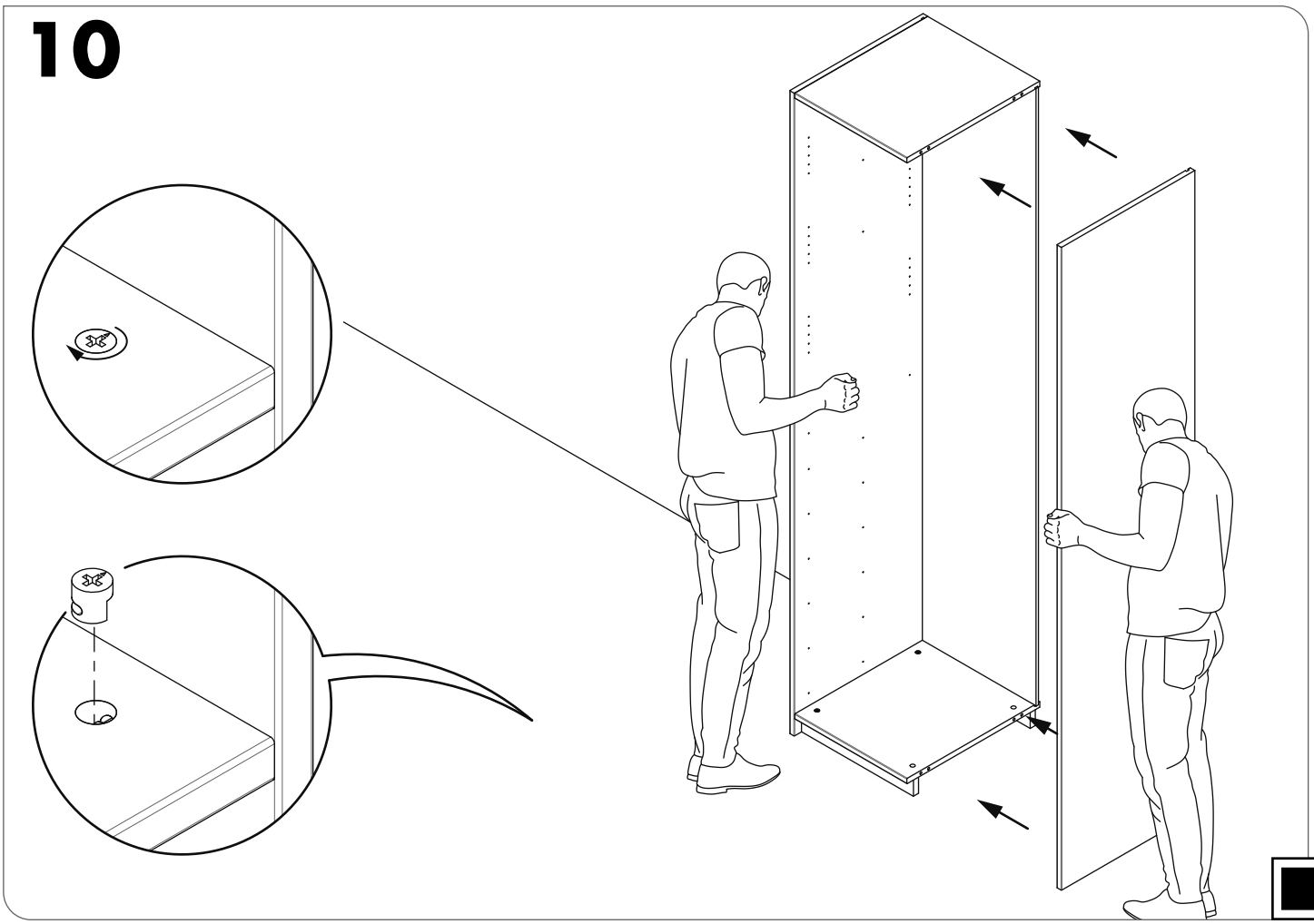
10

## POSE D'UN ÉLÉMENT EN EXTENSION

**1** Montage debout obligatoire

**2**

# 3 Fixation murale obligatoire

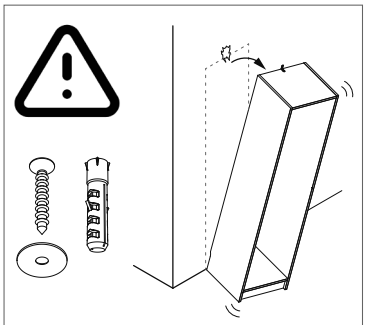

Utiliser des vis et chevilles adaptées au type de matériau de votre mur. Celles-ci ne sont pas incluses.

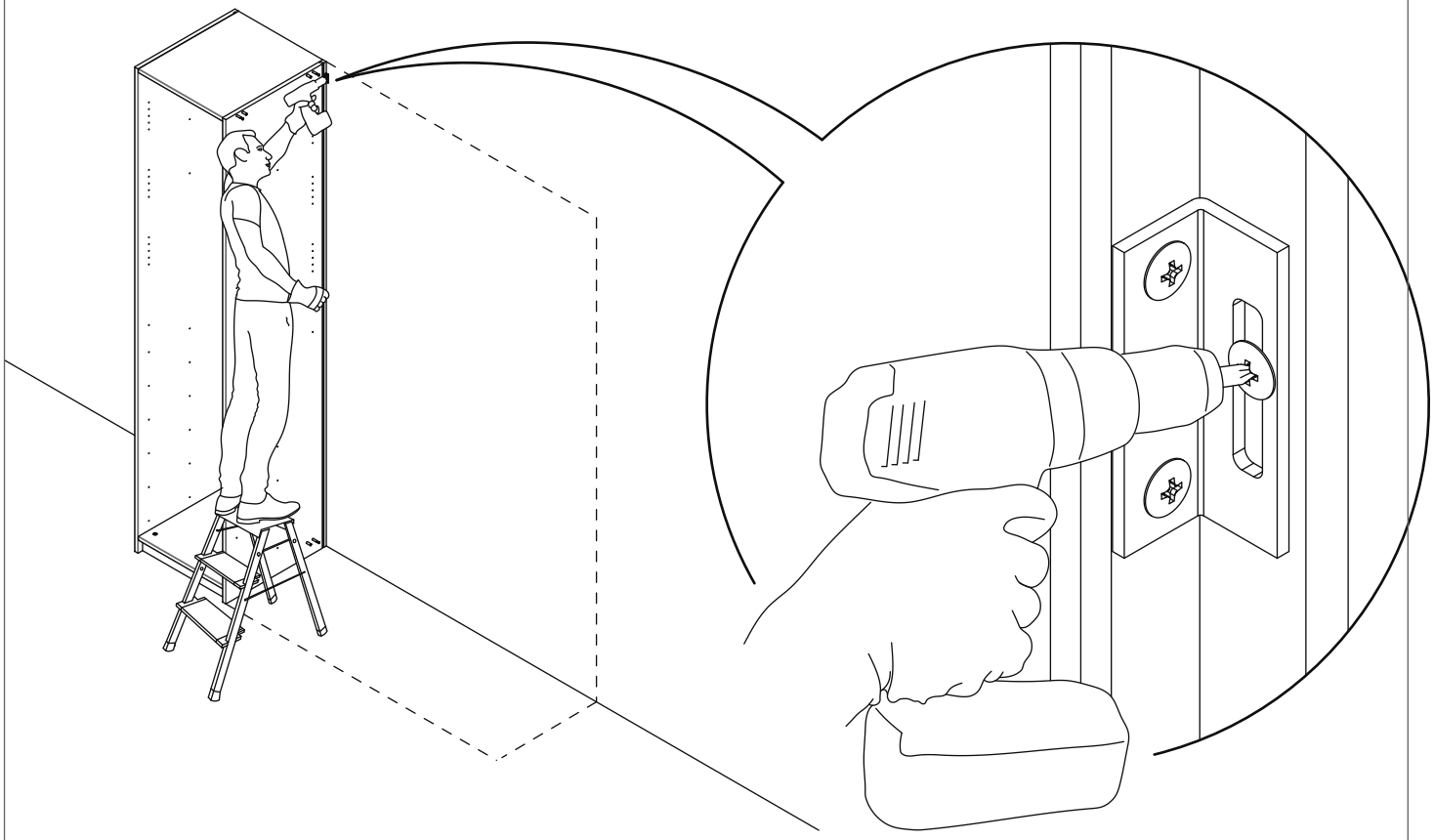

**4** Pose sur vérins réglables -> Préparation de la tablette basse avec plinthe

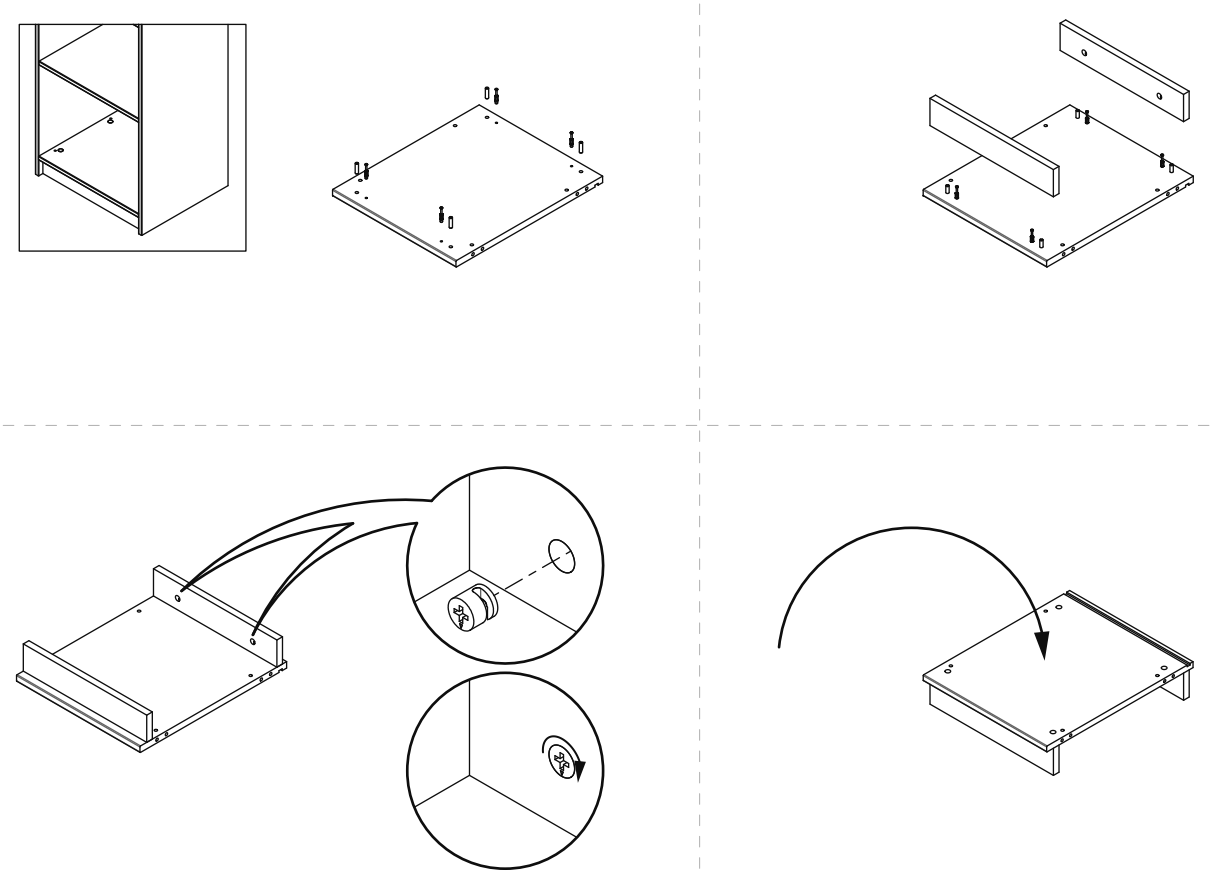

**5**

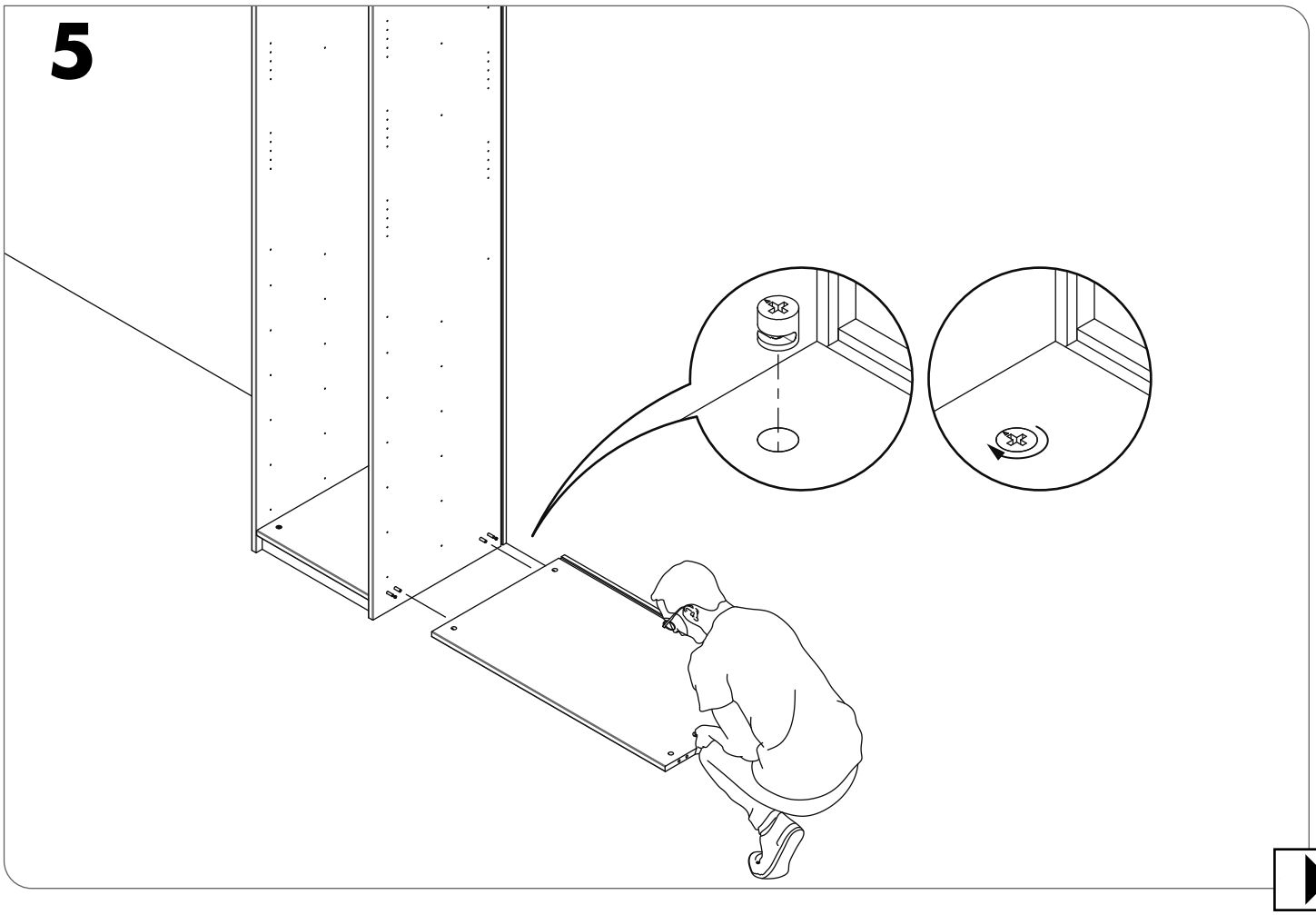

**6** OPTION - DOS

**7**

## POSE D'UN ÉLÉMENT EN EXTENSION

**8A** Pose sur patins *(sans plinthe)*

**OU**

**8B** Pose sur vérins réglables

## POSE D'UN ÉLÉMENT EN EXTENSION

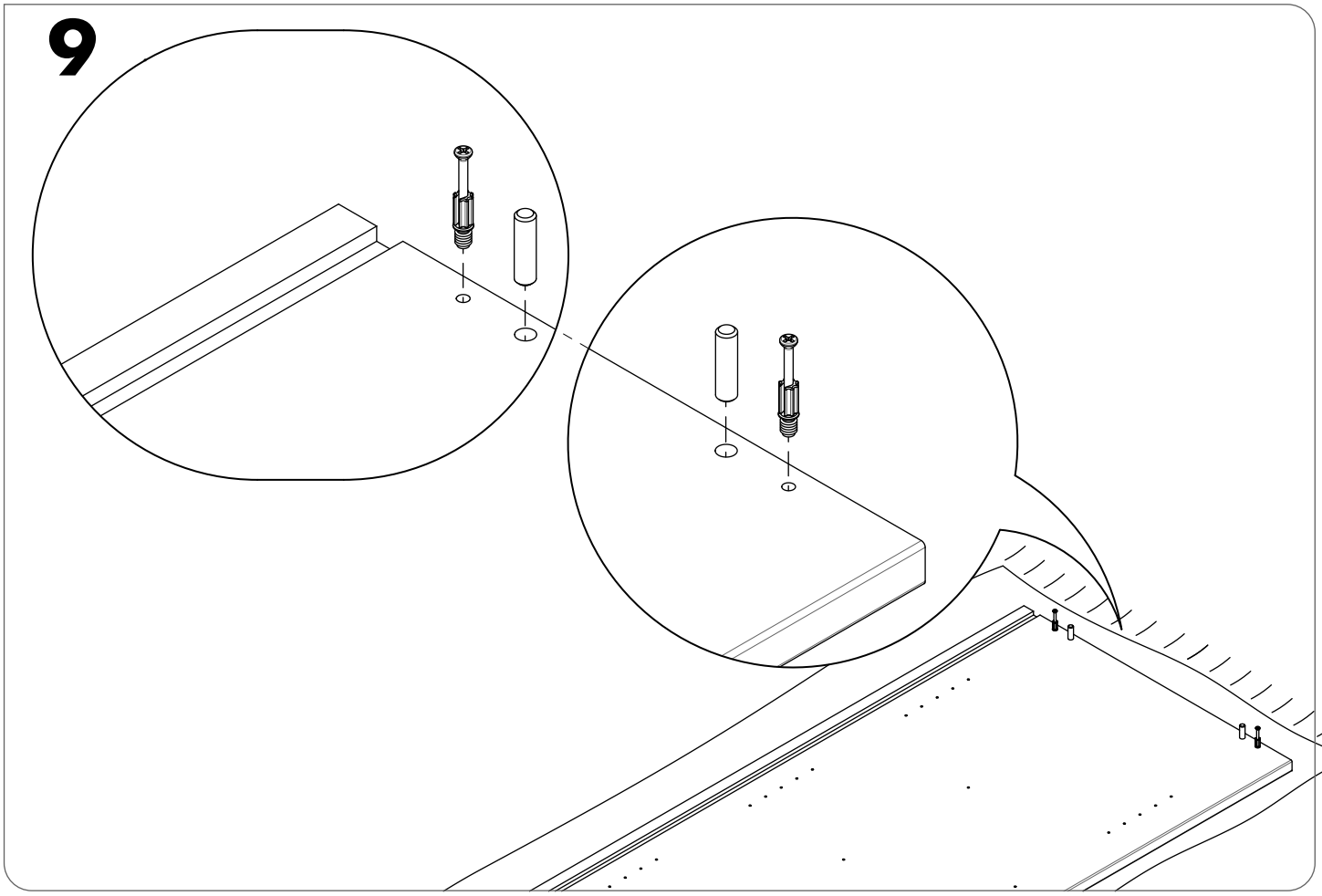


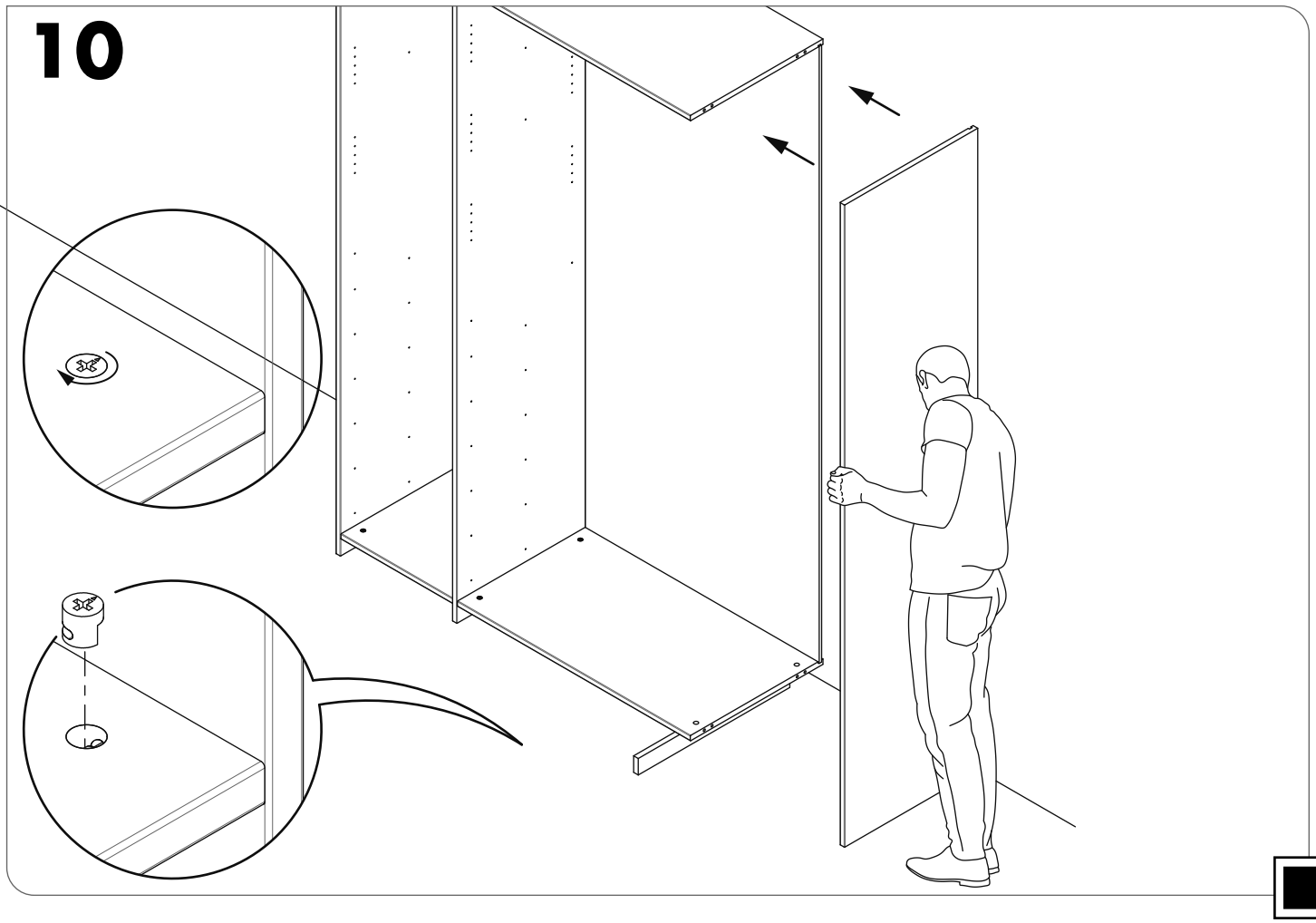

## POSE D'UN ÉLÉMENT EN ANGLE

**1**

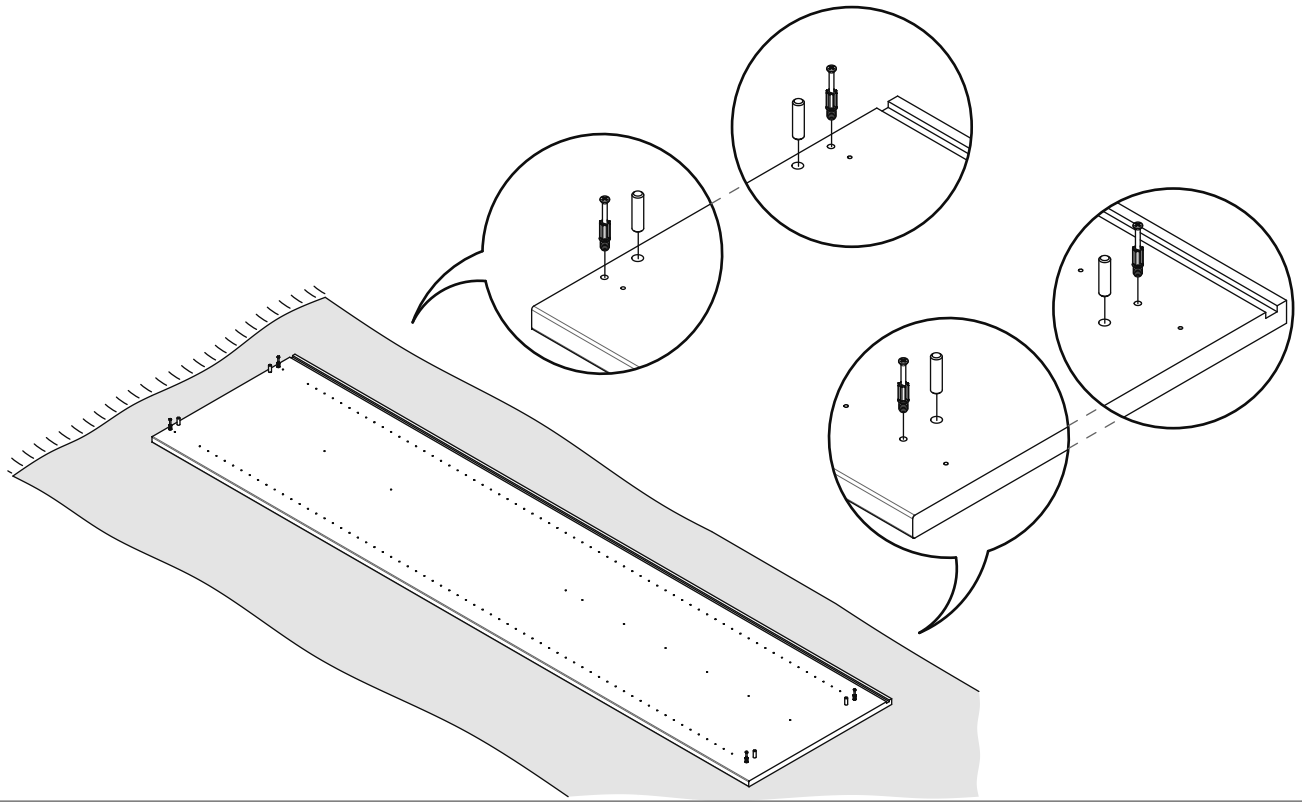

**2**

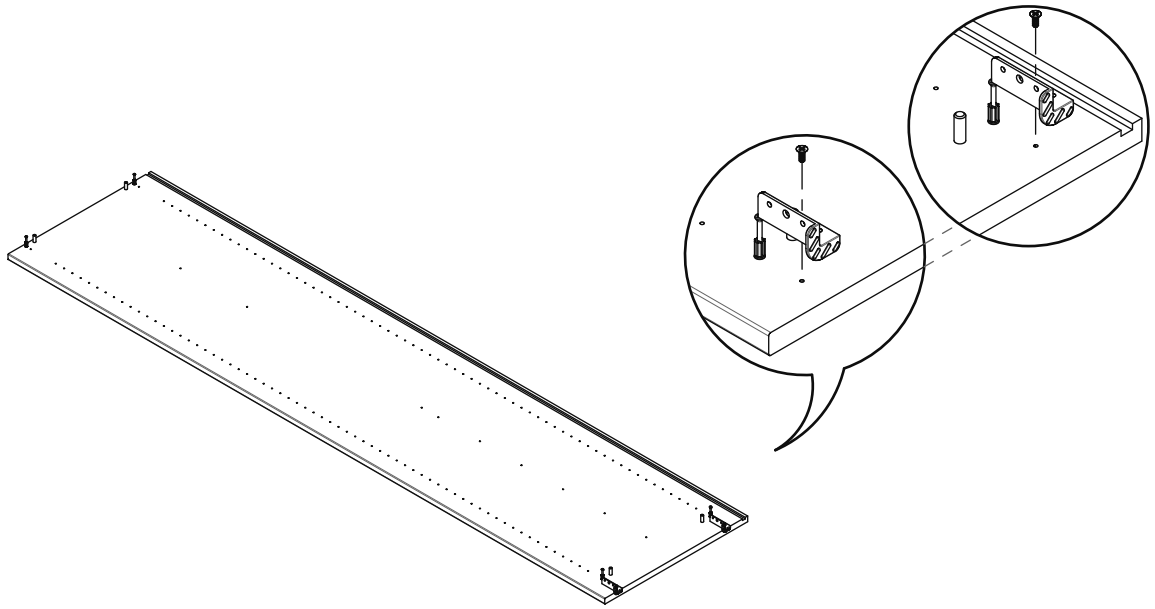

**3**

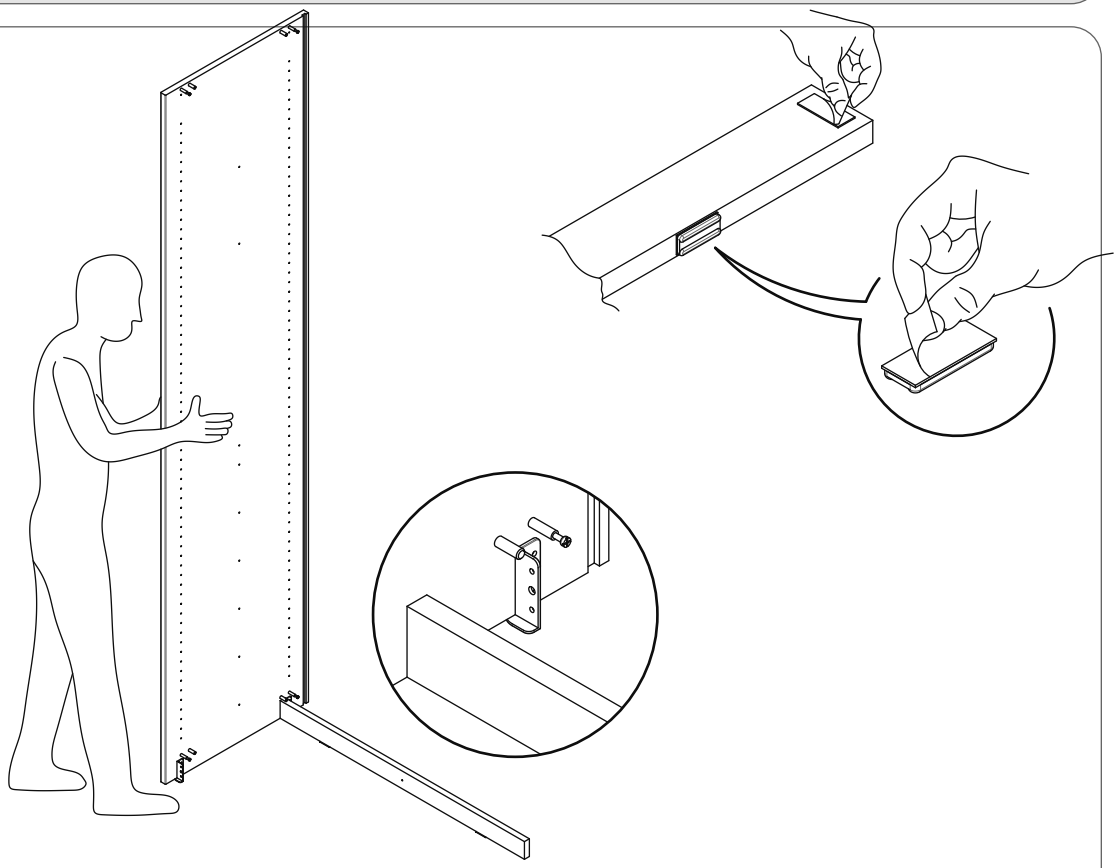

**4**

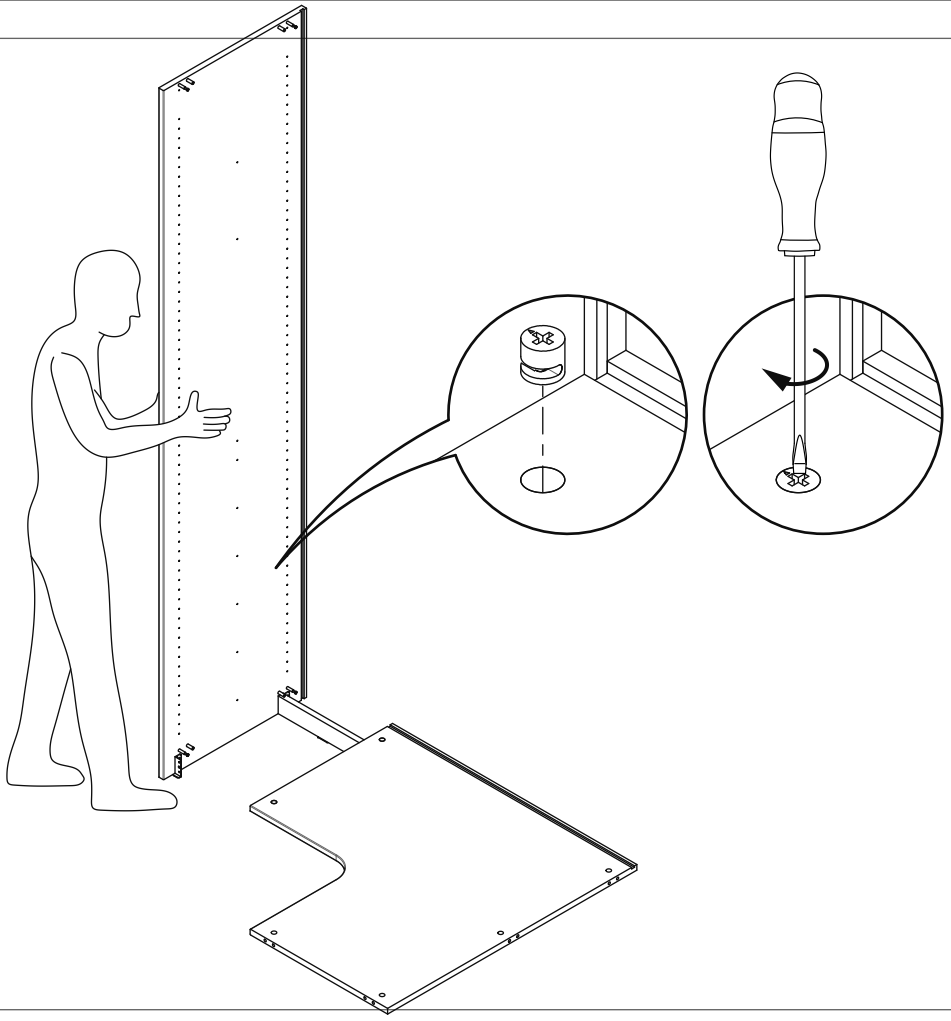

## POSE D'UN ÉLÉMENT EN ANGLE

**5**

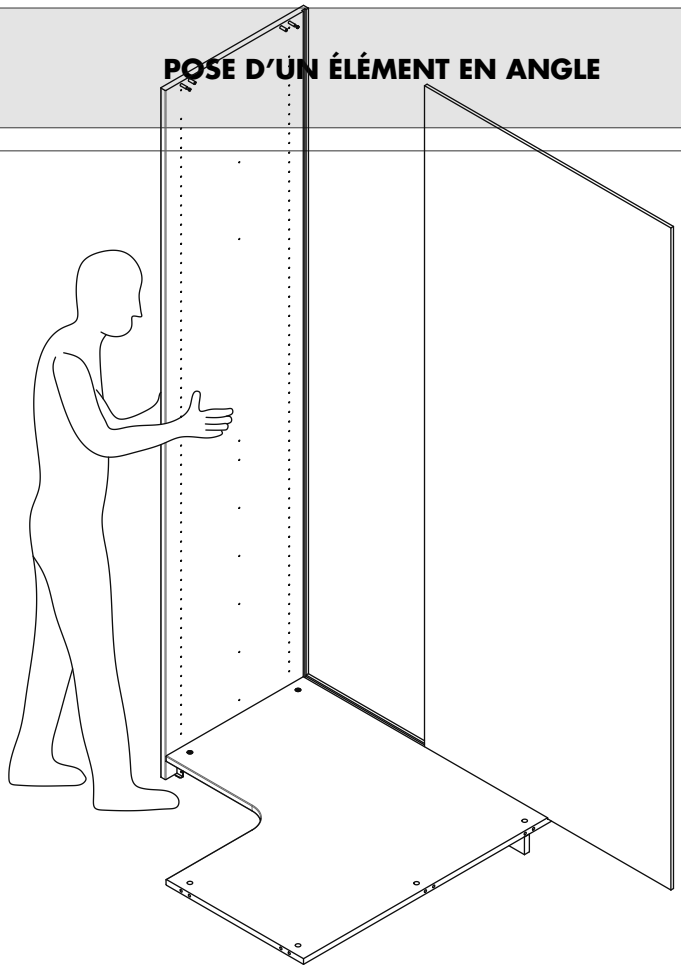

**6**

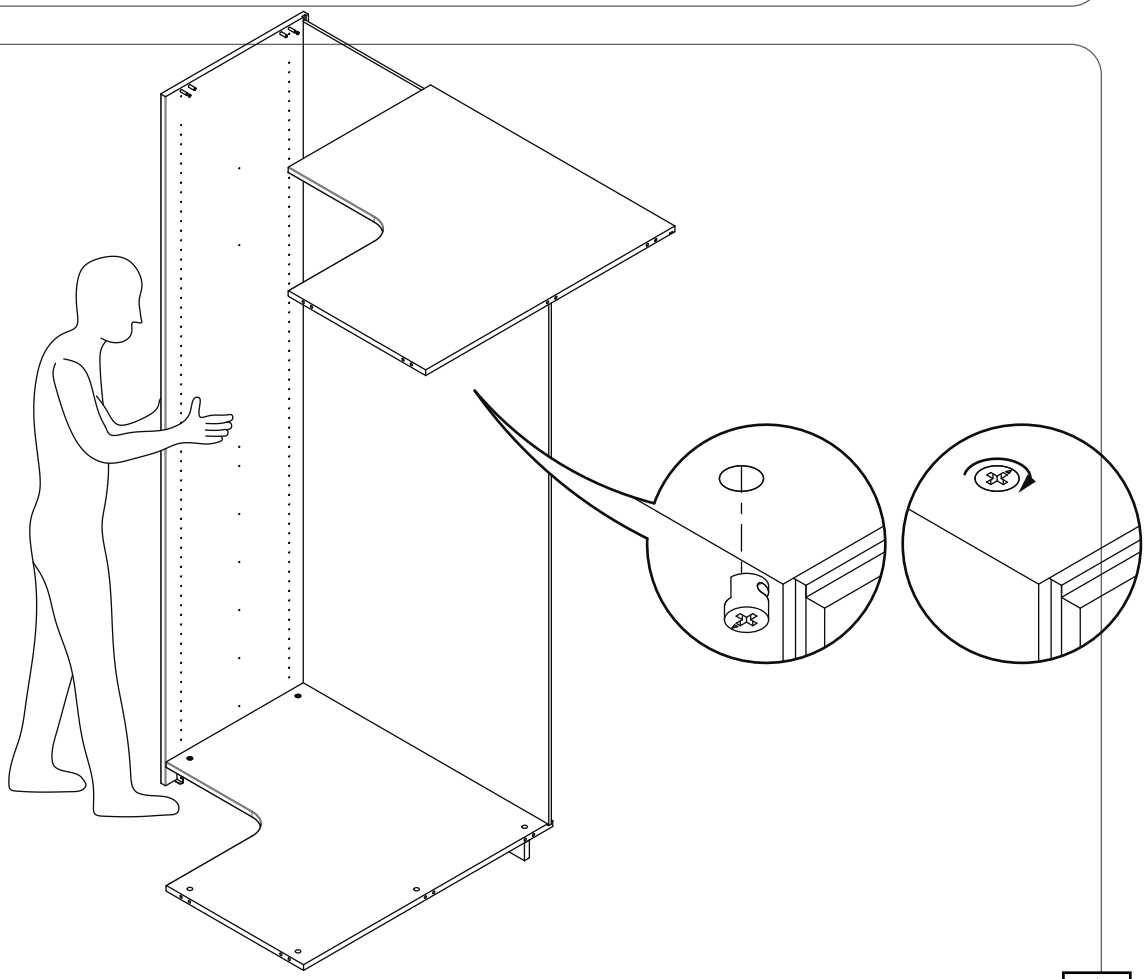

**7**

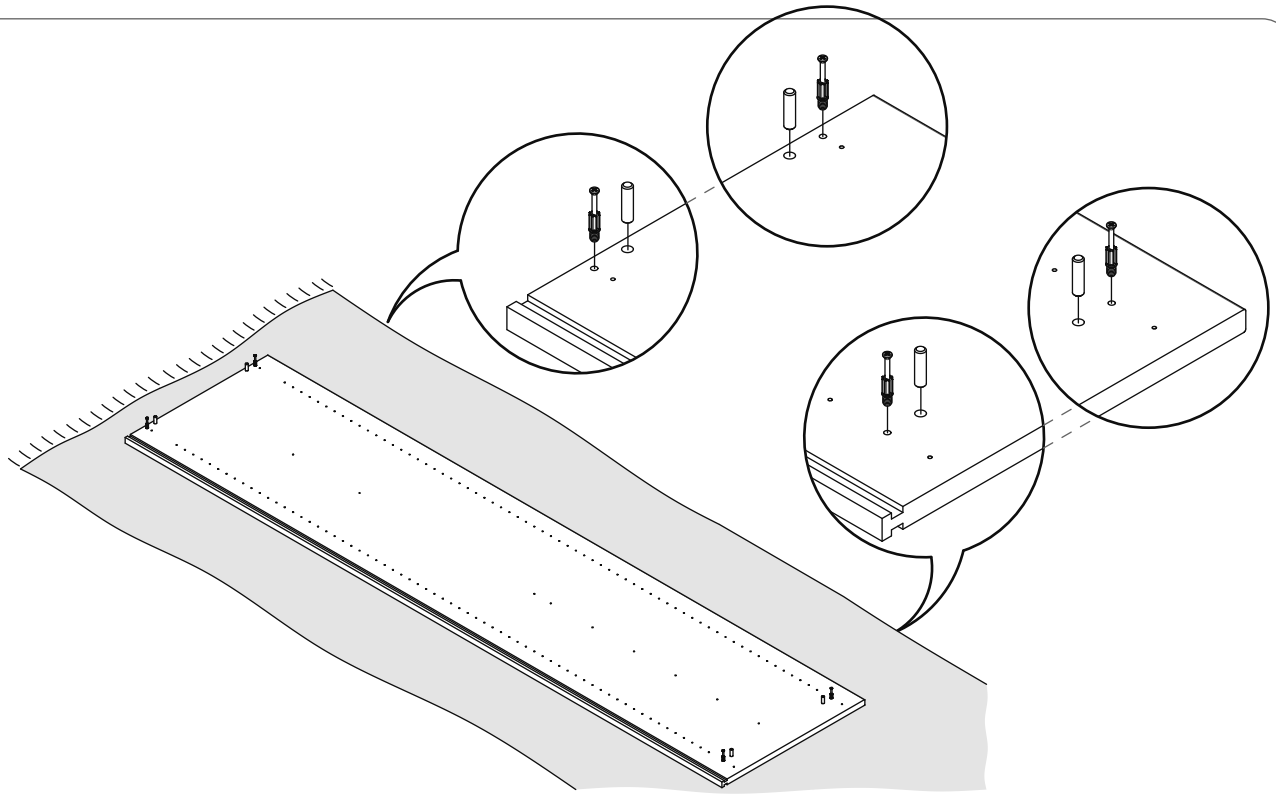

**8**

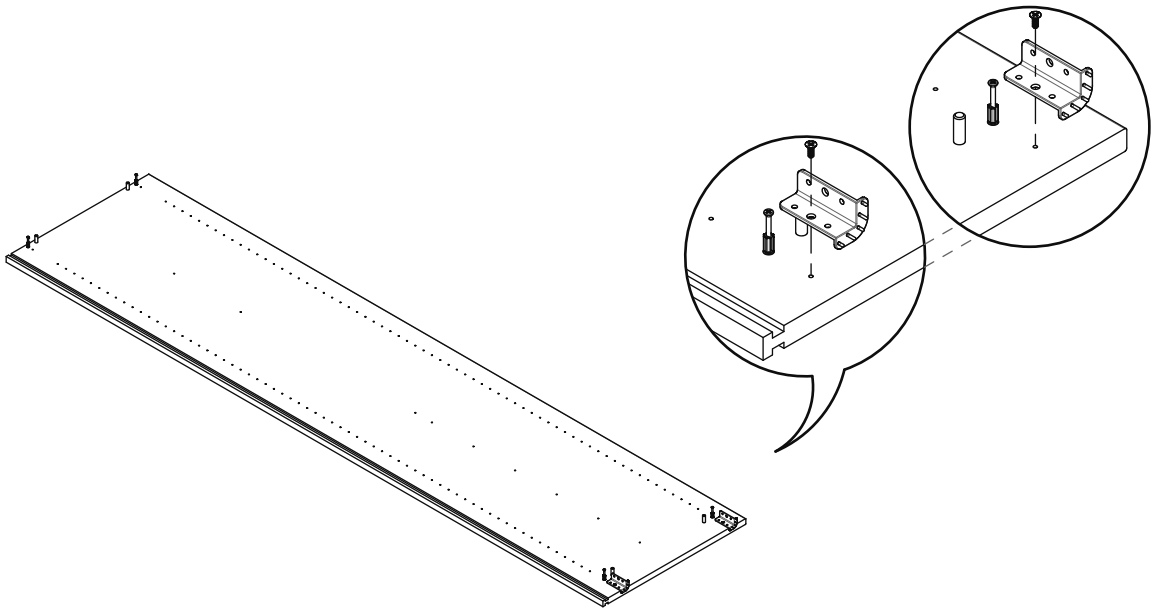

**9**

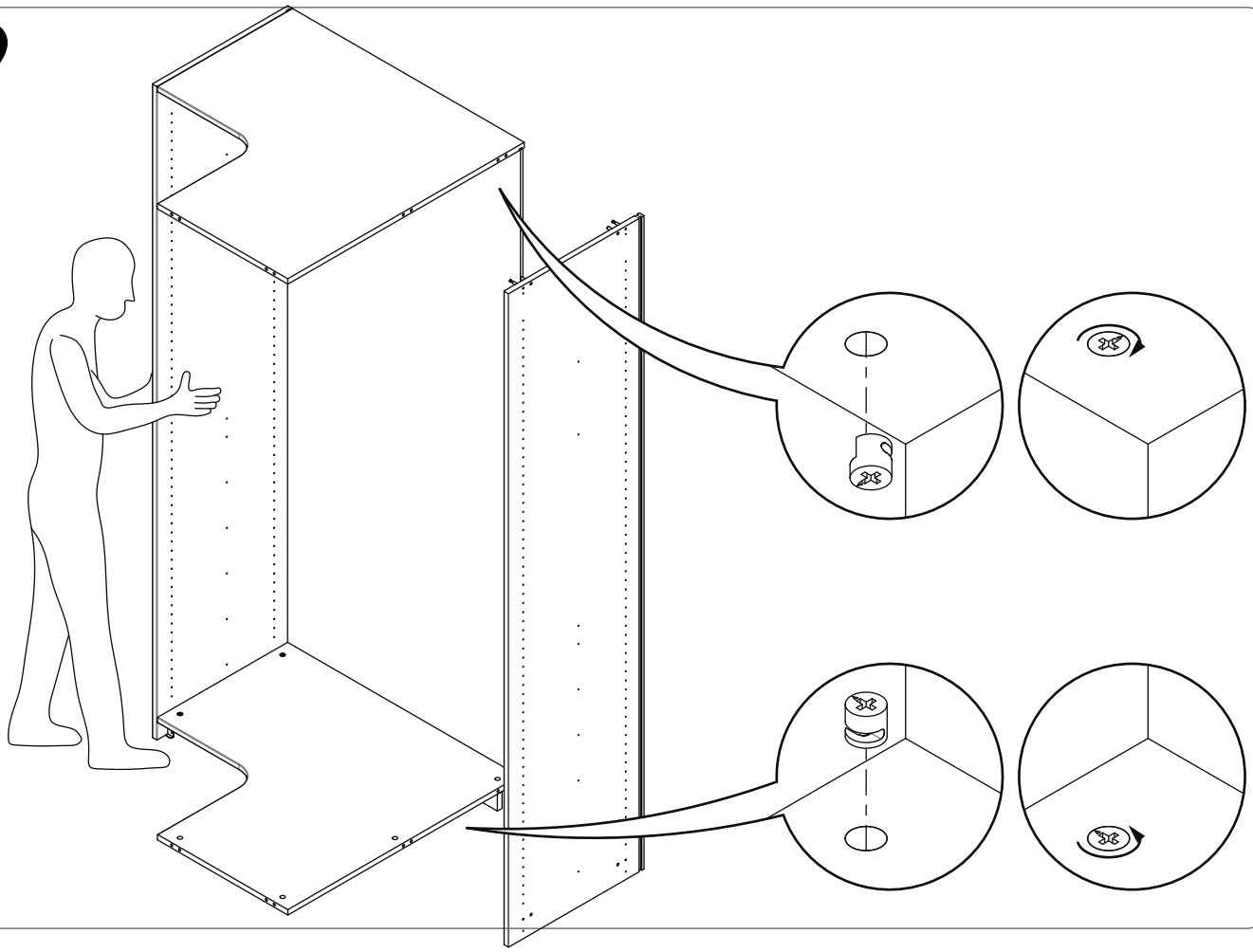

**10**

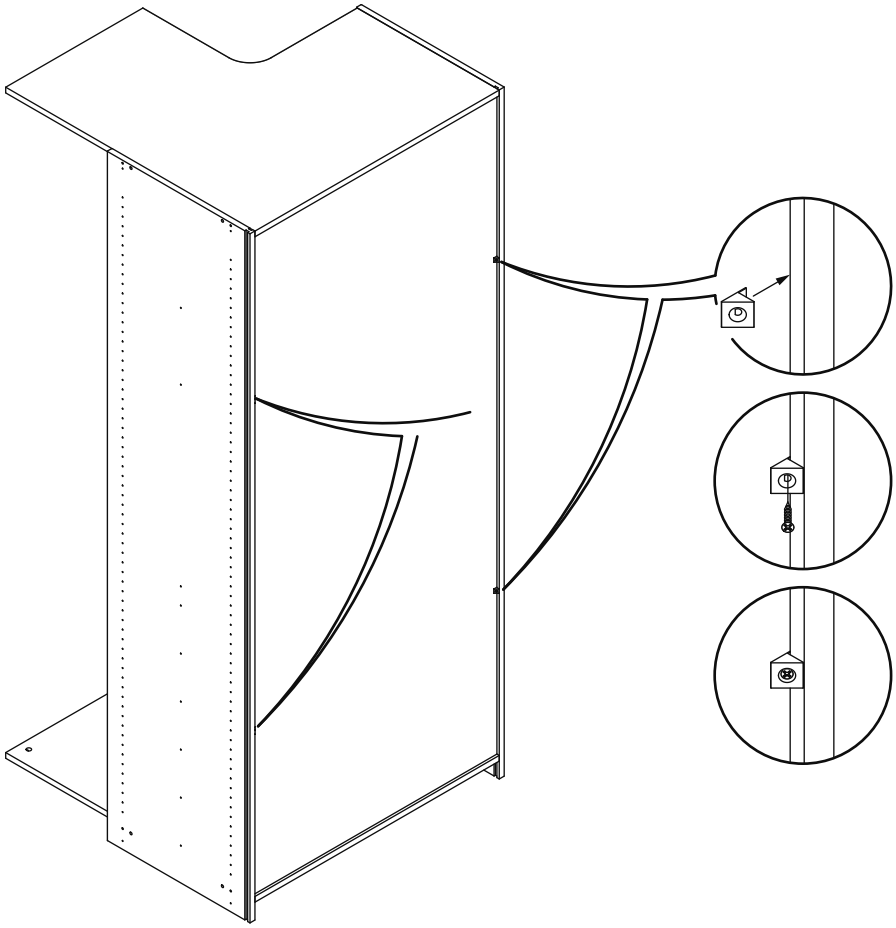

## POSE D'UN ÉLÉMENT EN ANGLE

# 11

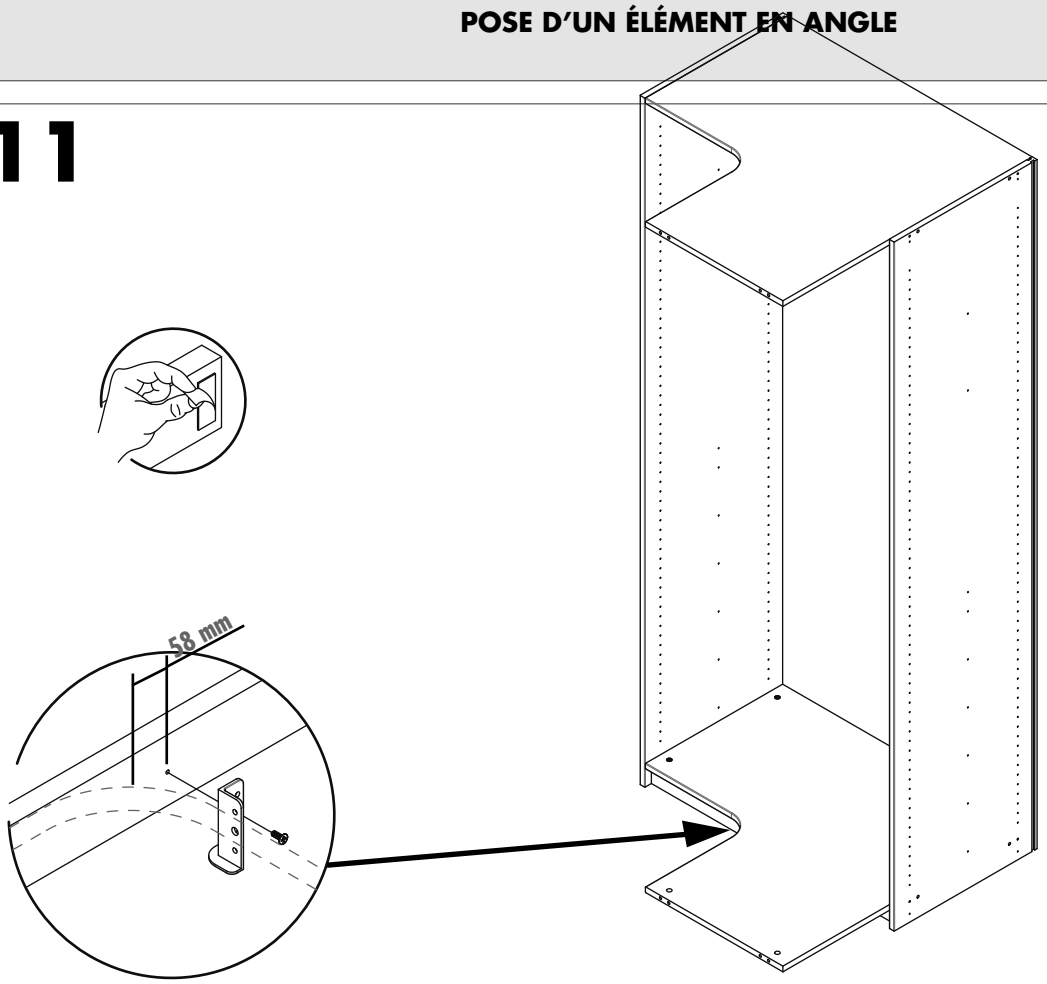


# 12

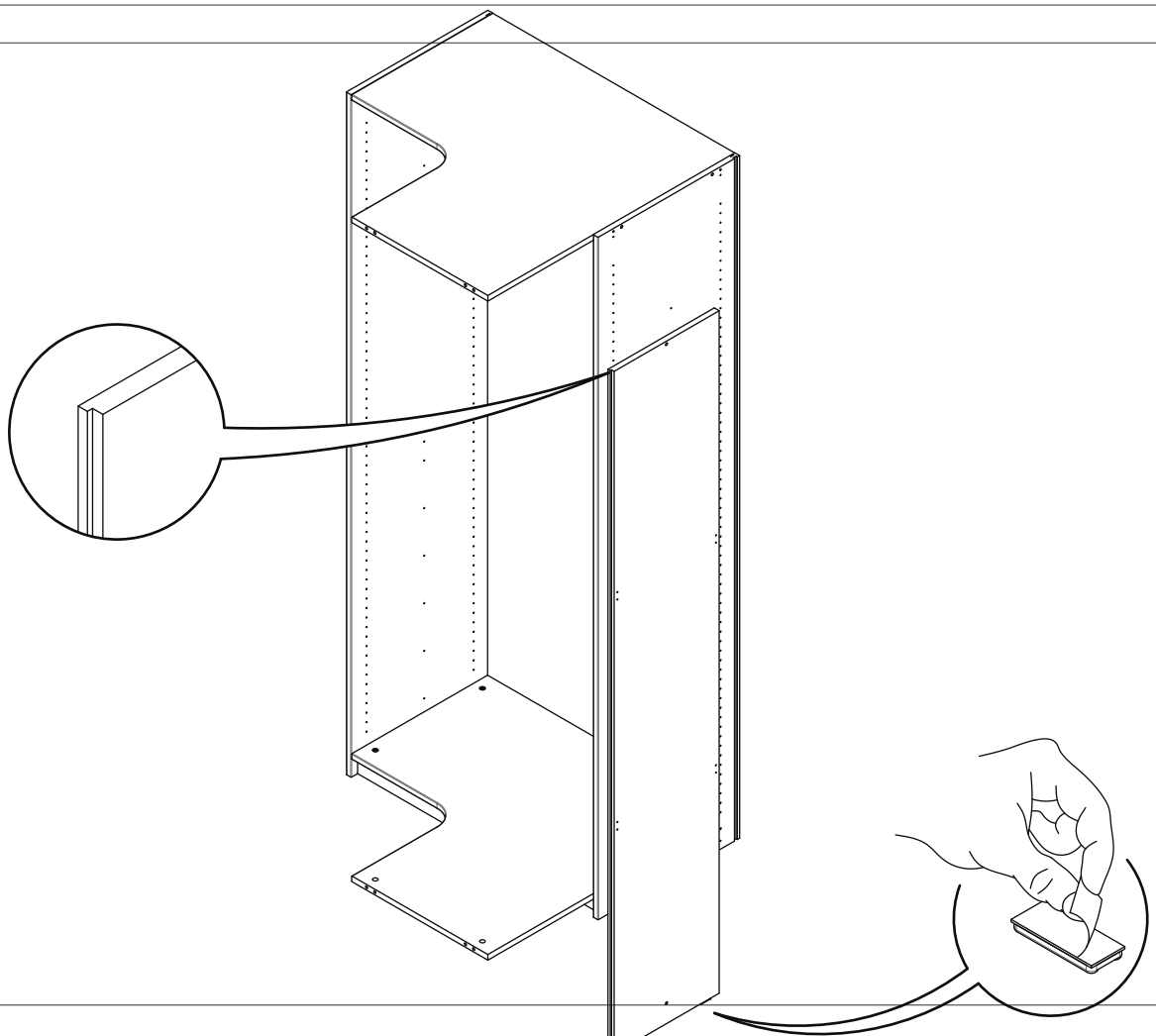

# 13

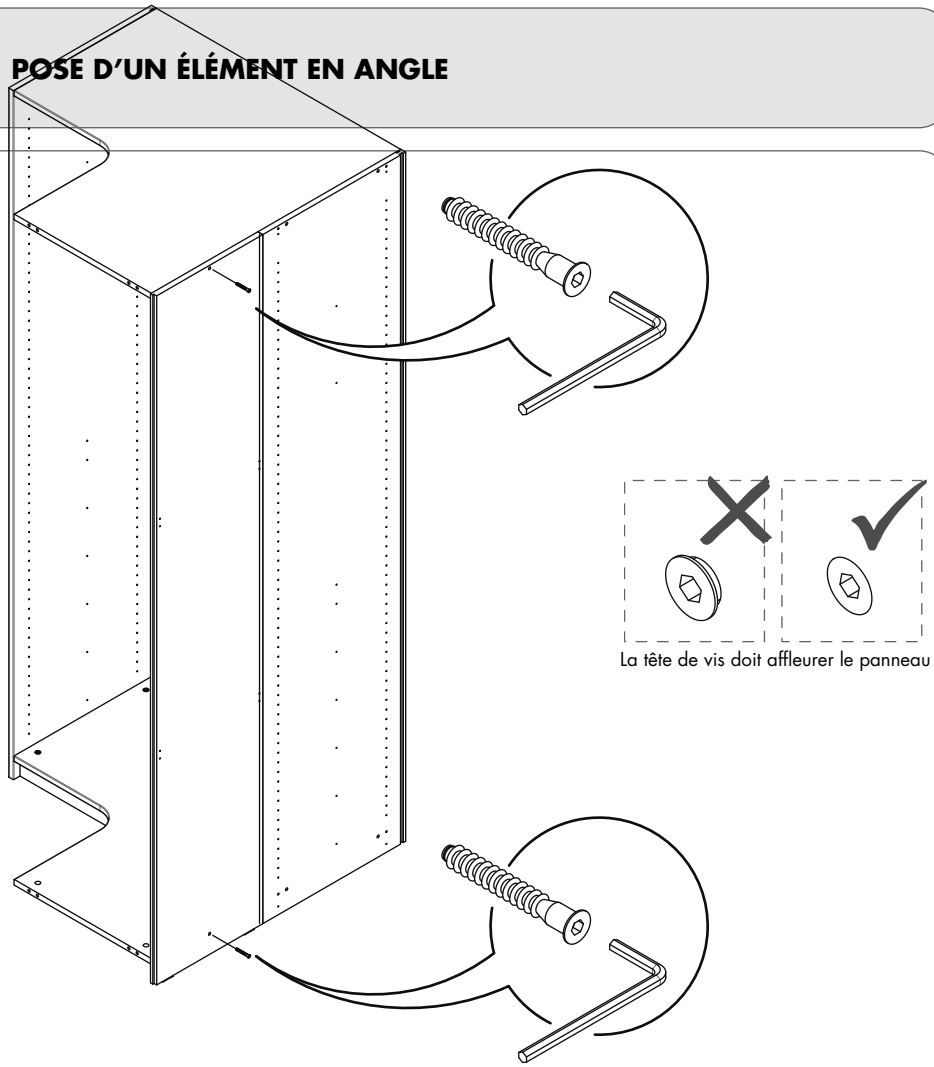


# 14

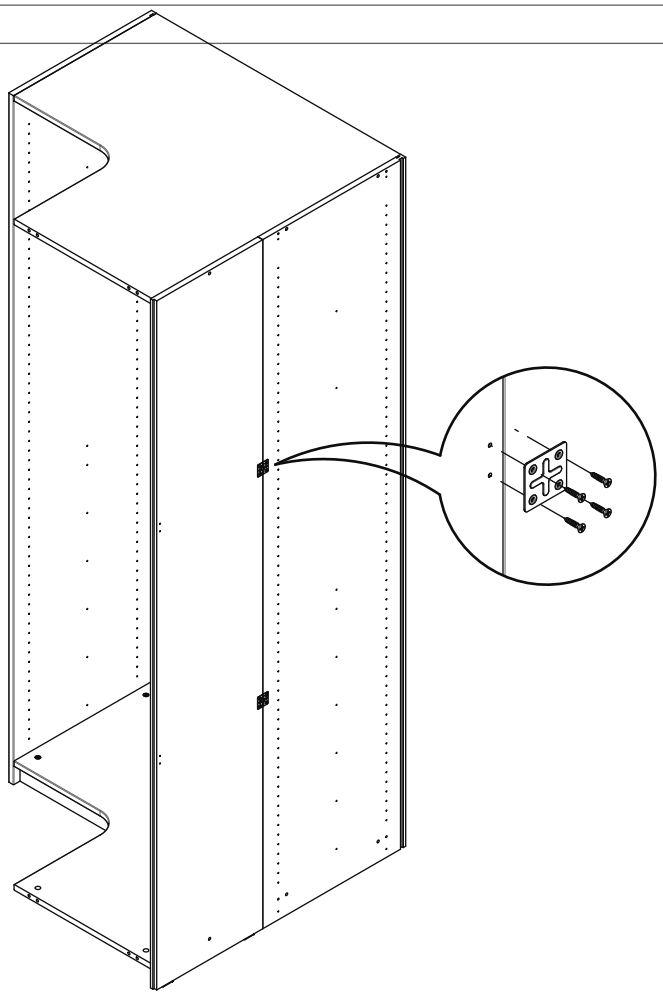

# 15

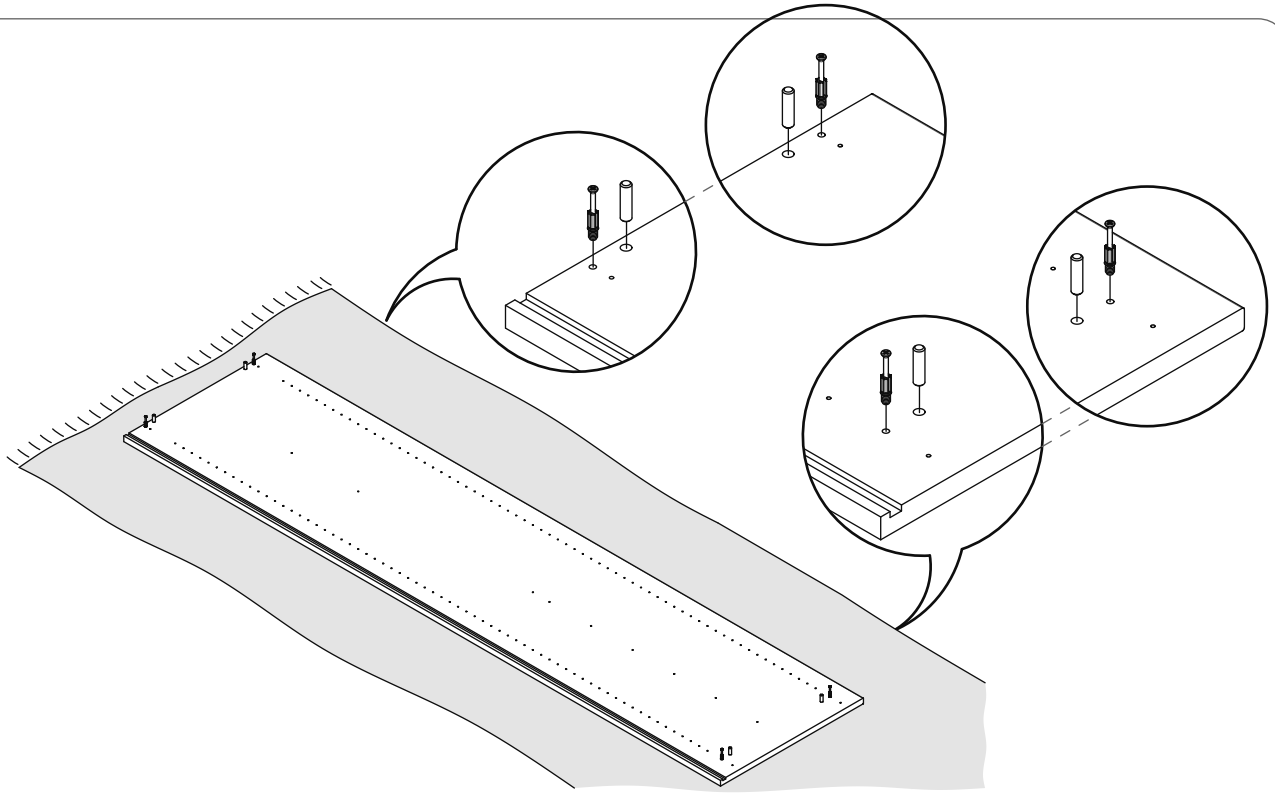

# 16

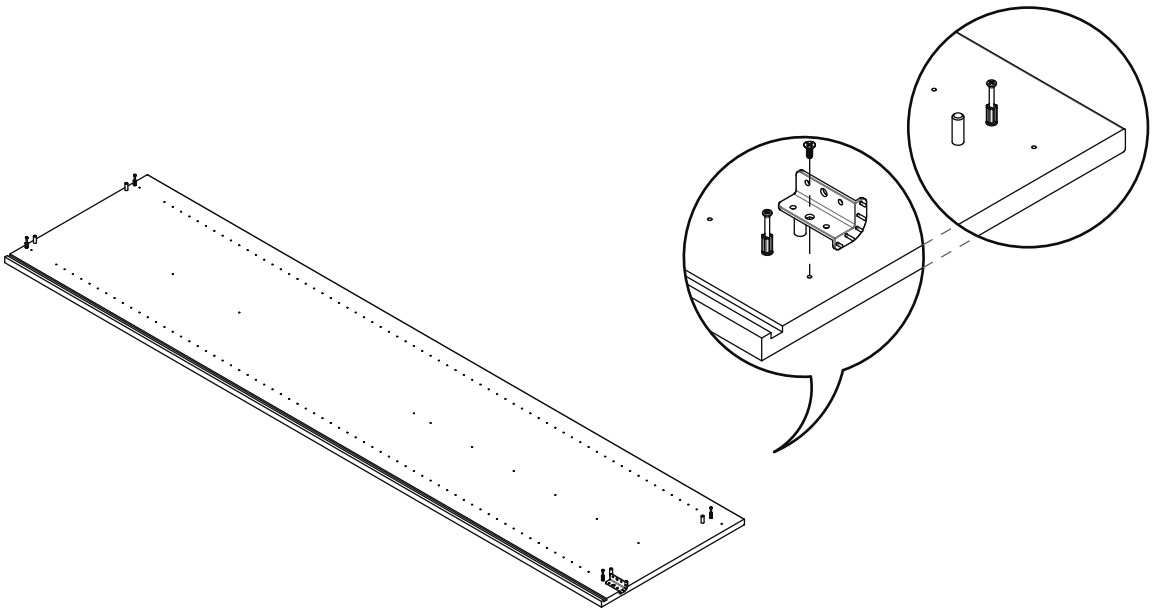

## POSE D'UN ÉLÉMENT EN ANGLE

**17**

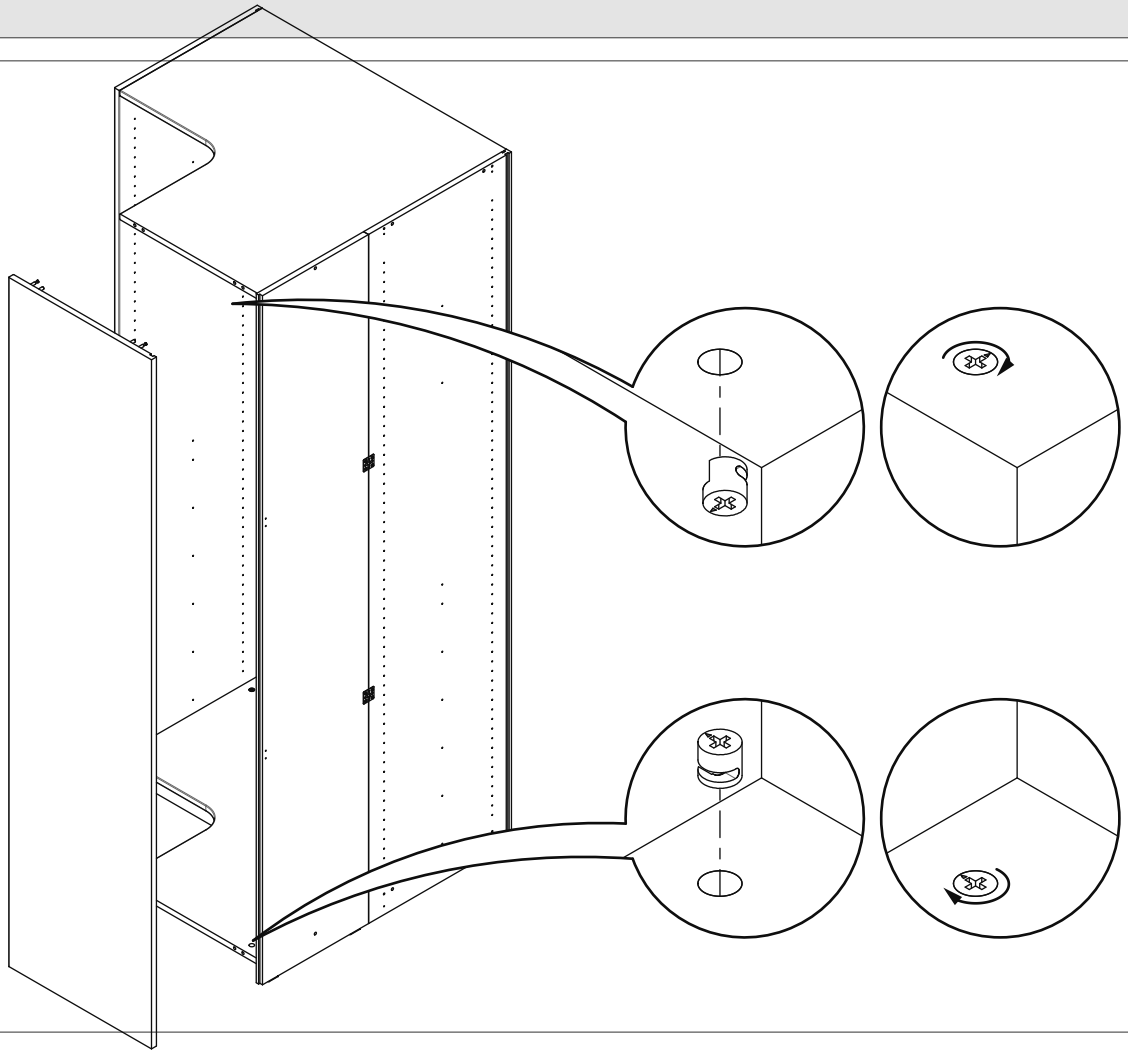

**18**

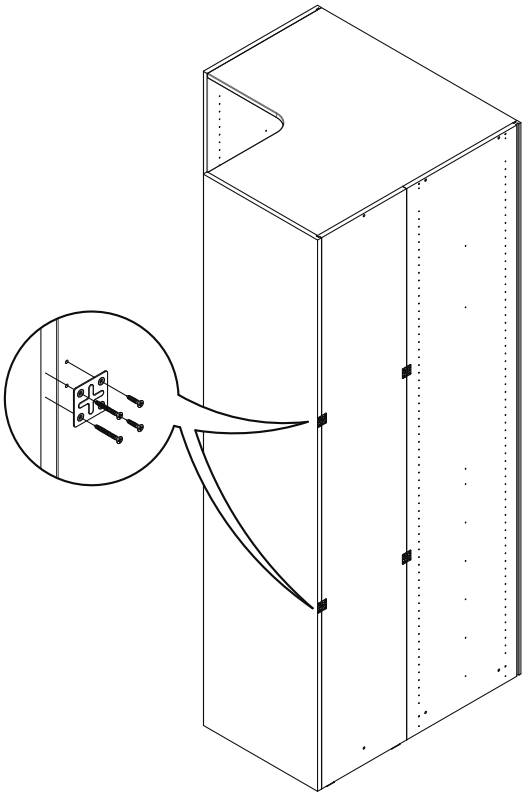

**19**

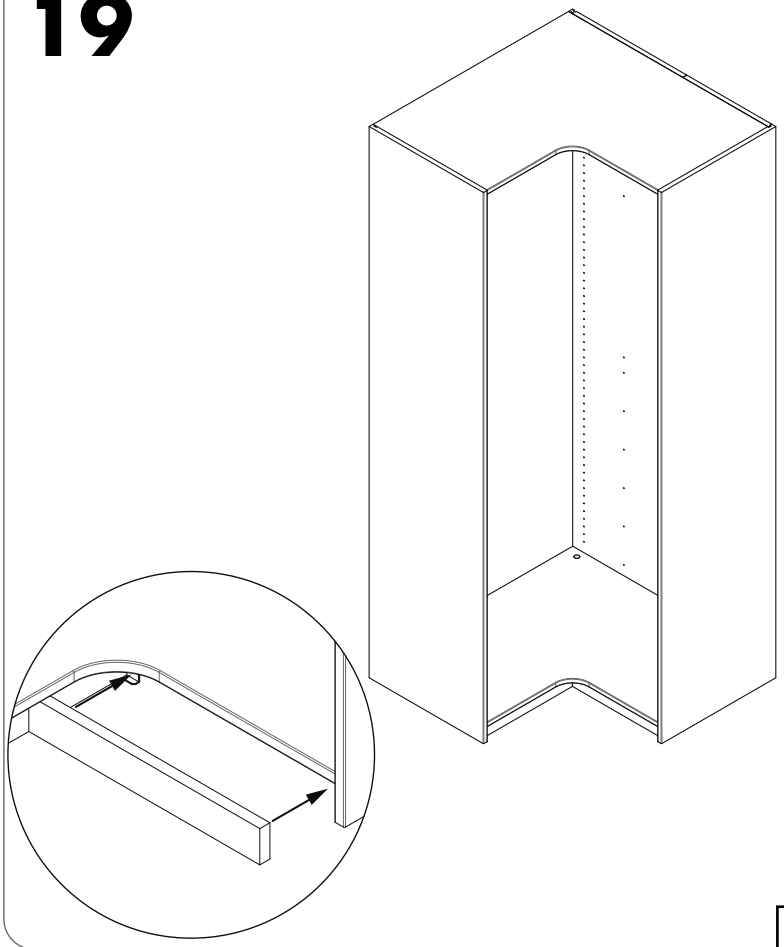

# 20

Utiliser des vis et chevilles adaptées au type de matériau de votre mur. Celles-ci ne sont pas incluses.

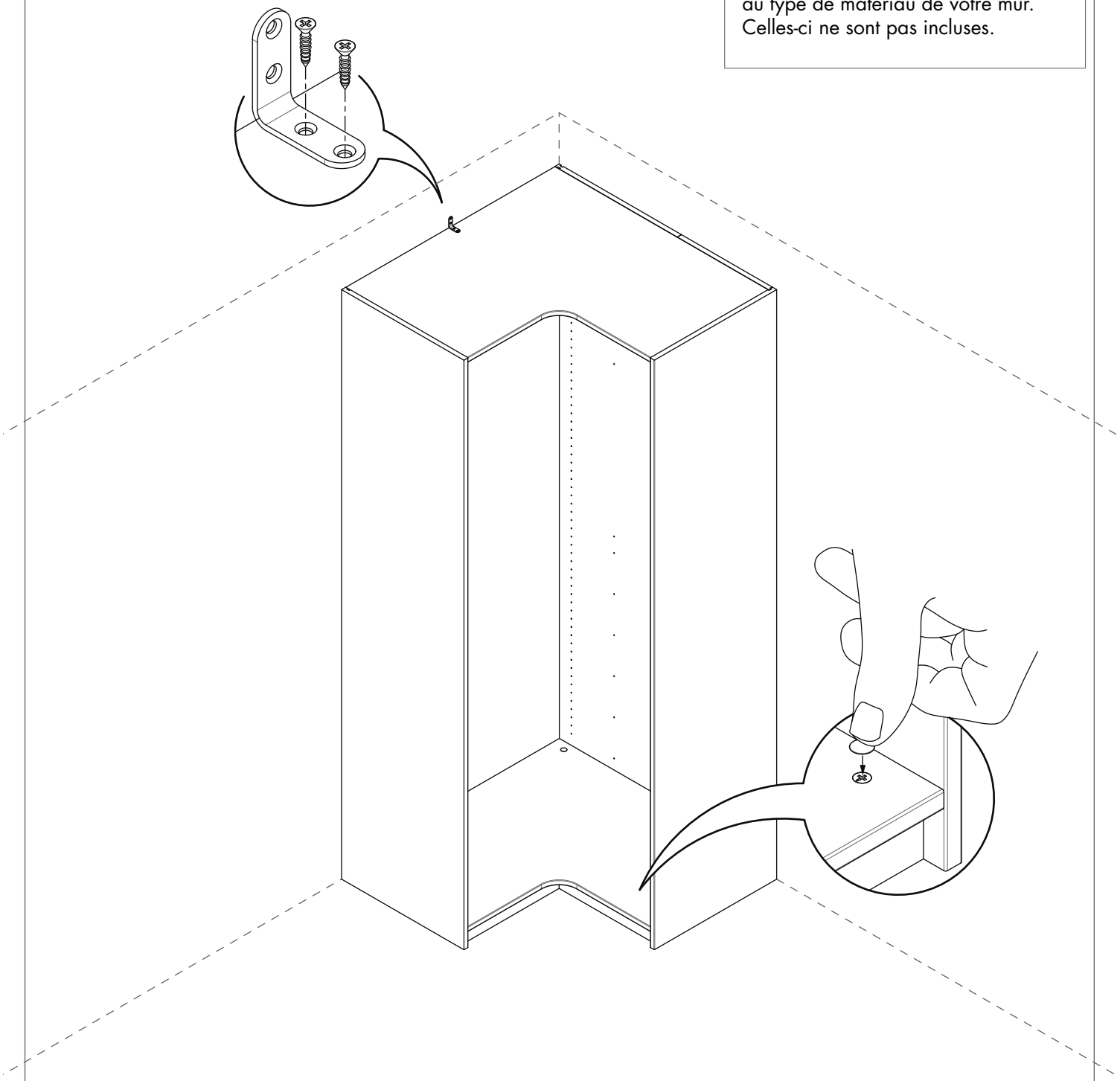

# 1

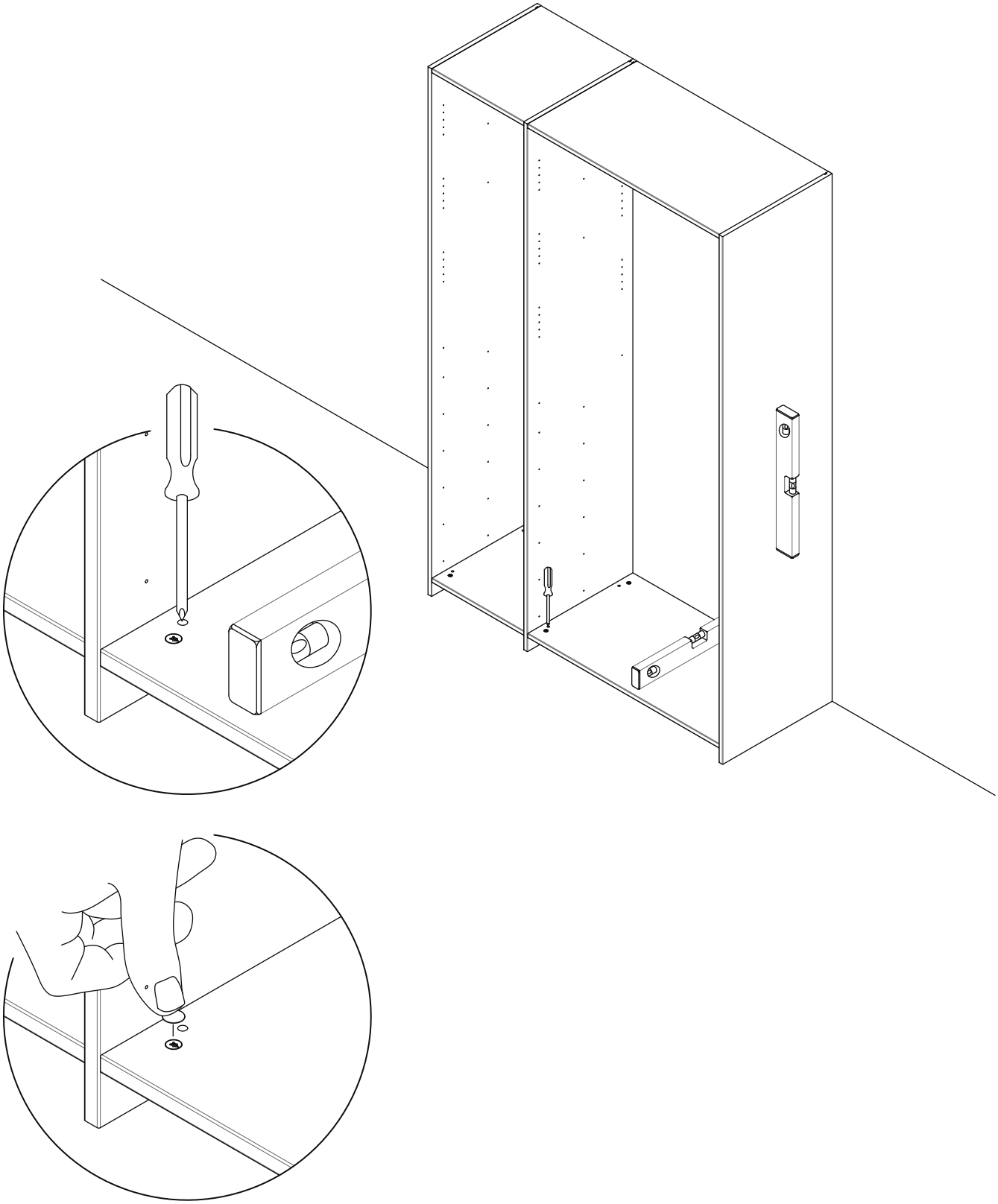

## POSE D'UN MEUBLE BAS / D'UNE COLONNE

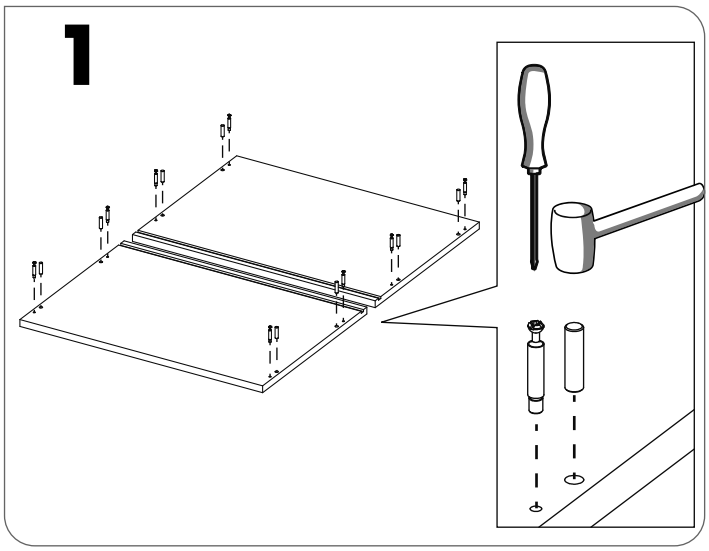


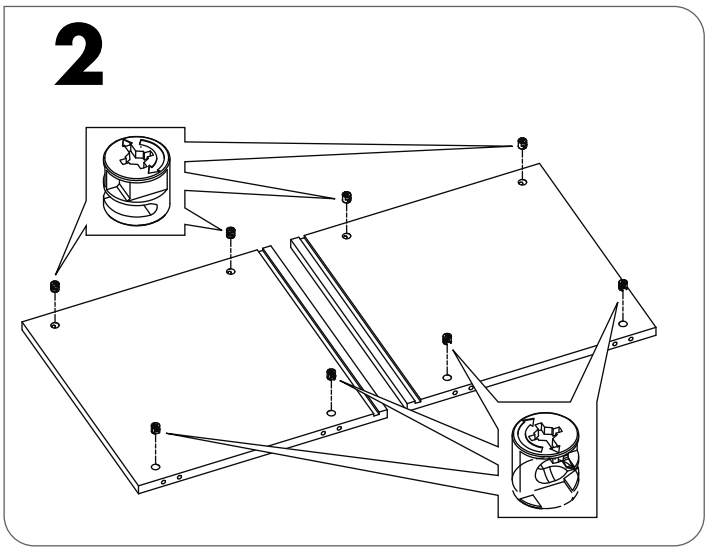


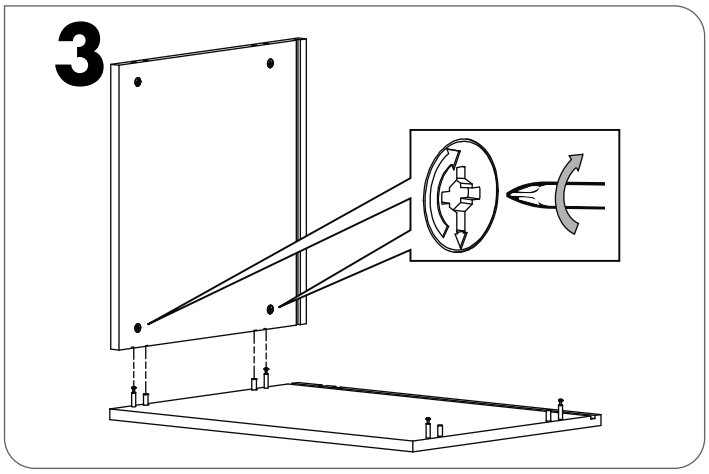


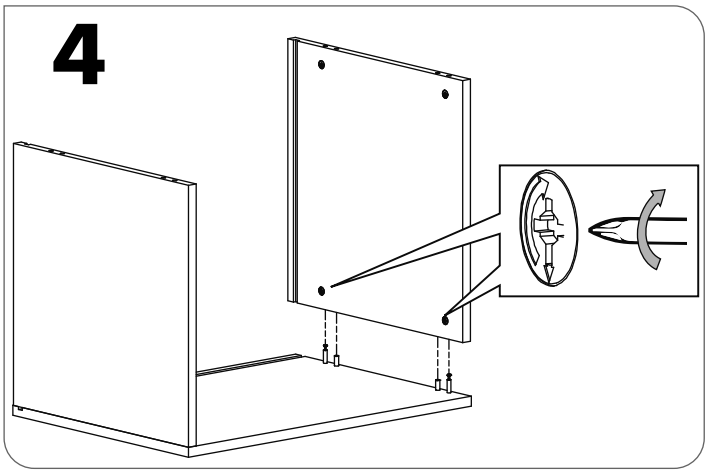


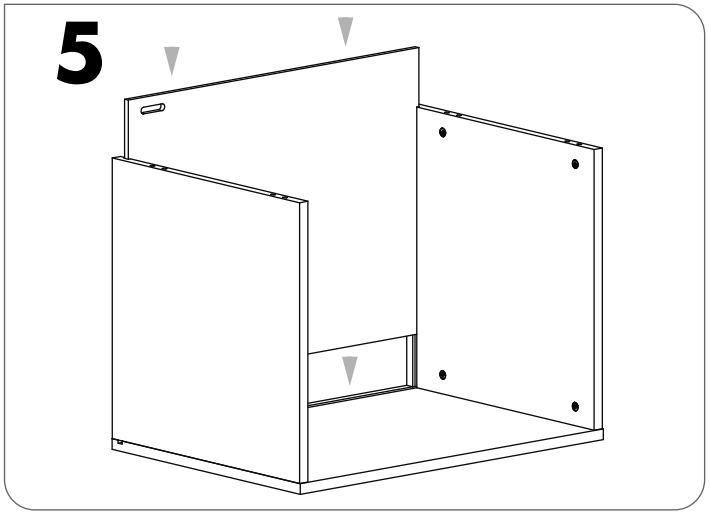


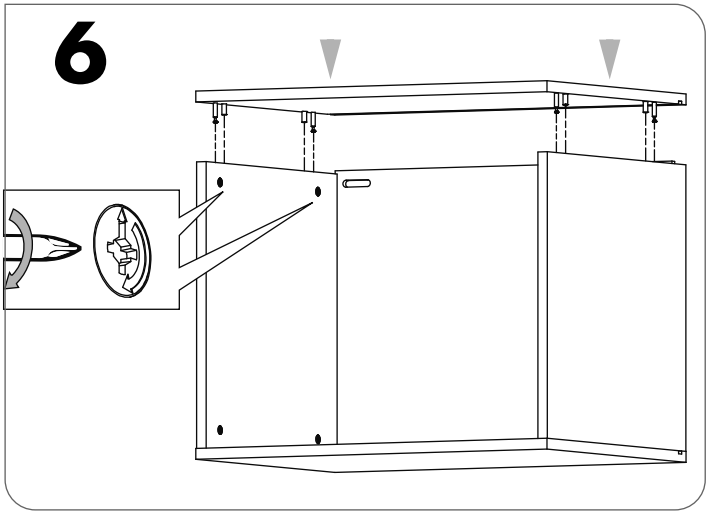


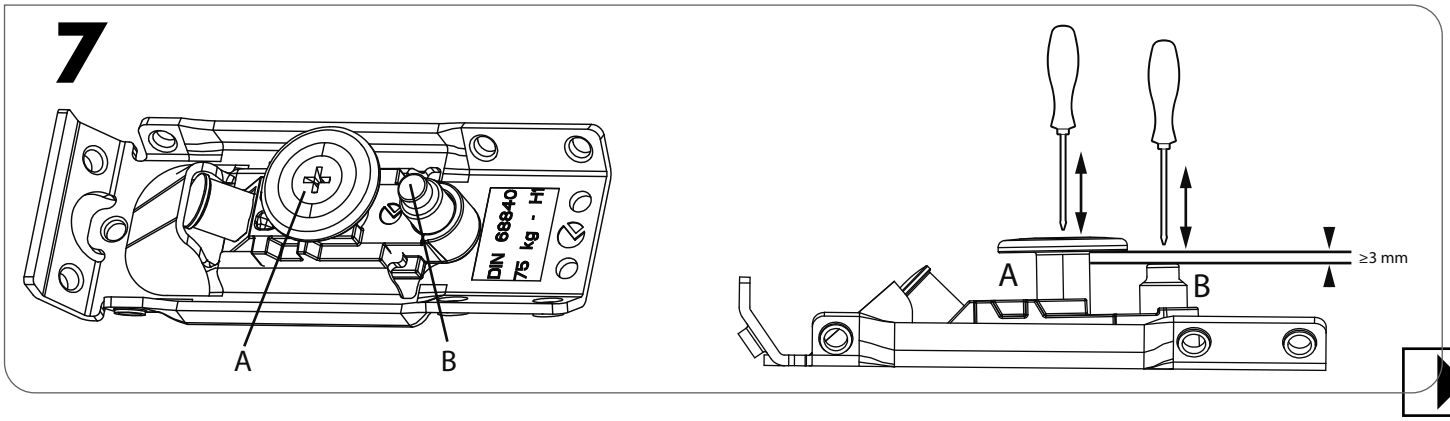

**8**

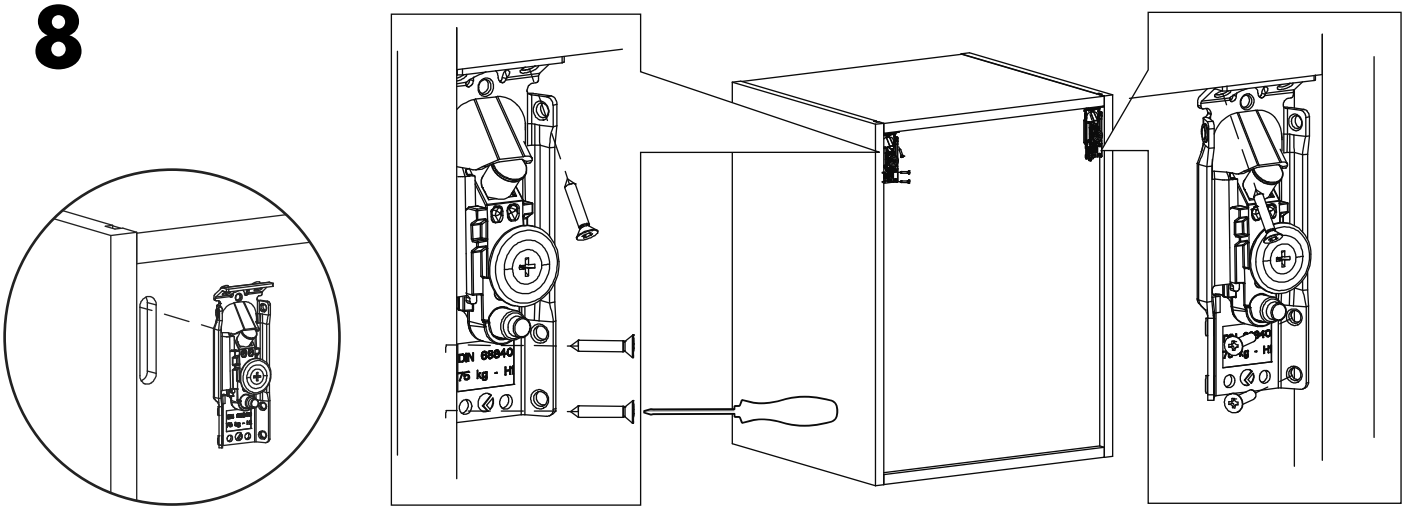

**9**

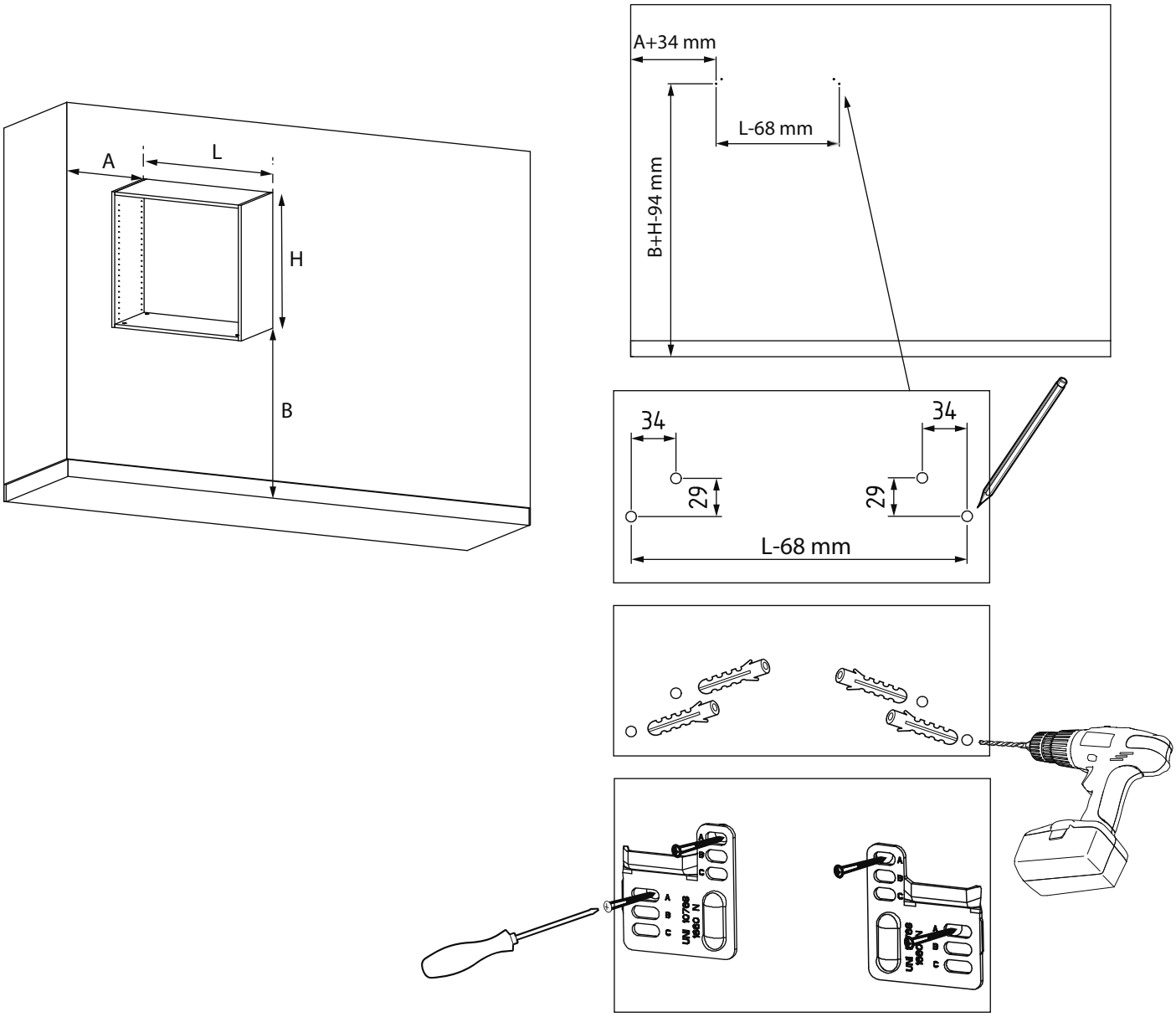

# 10

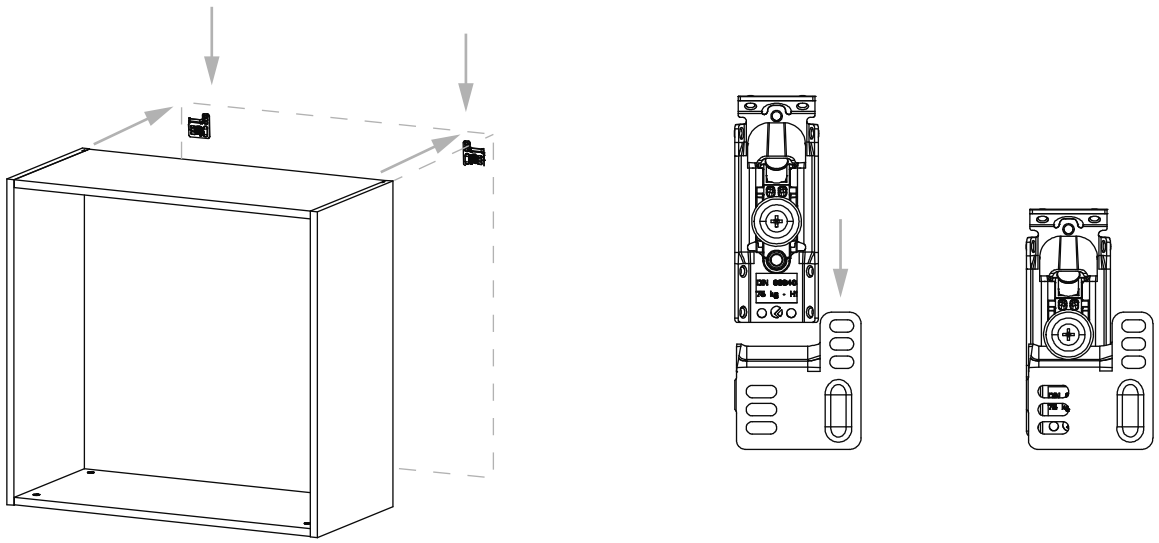

# 11

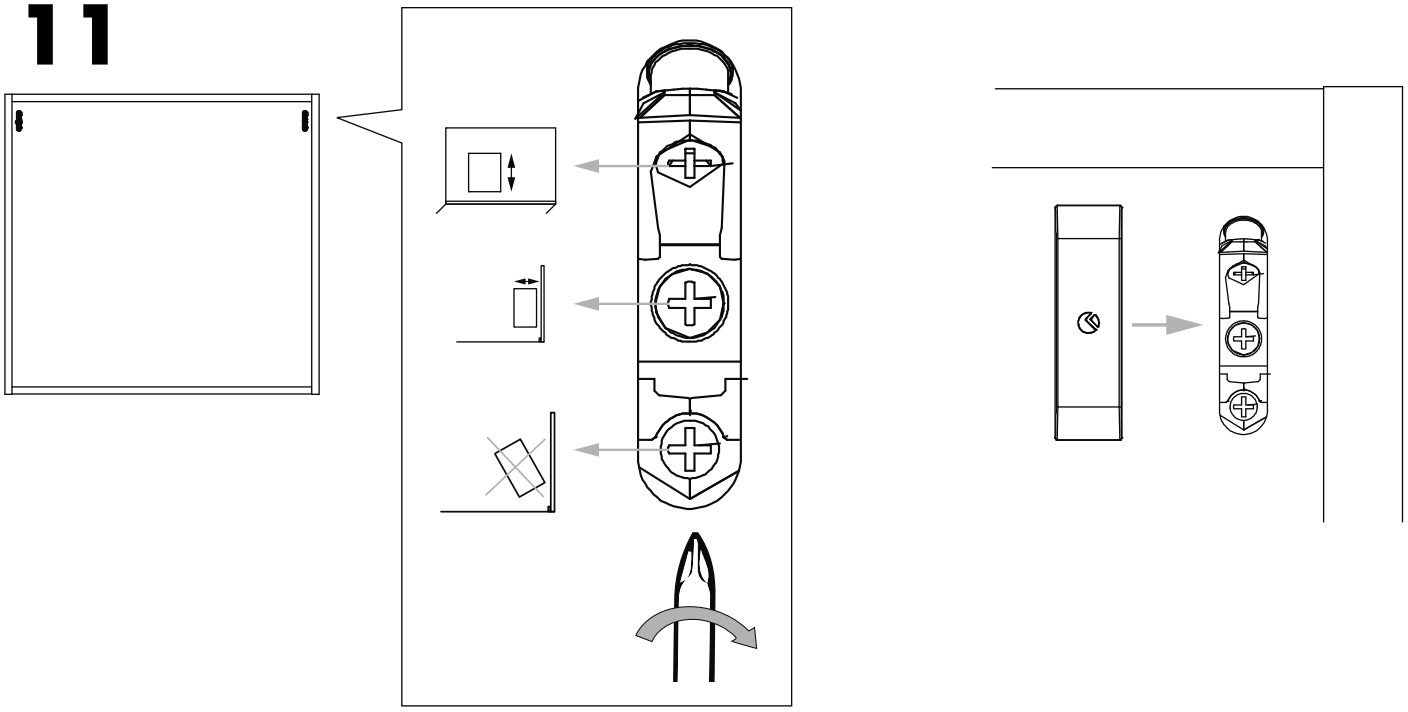

# 1 ...

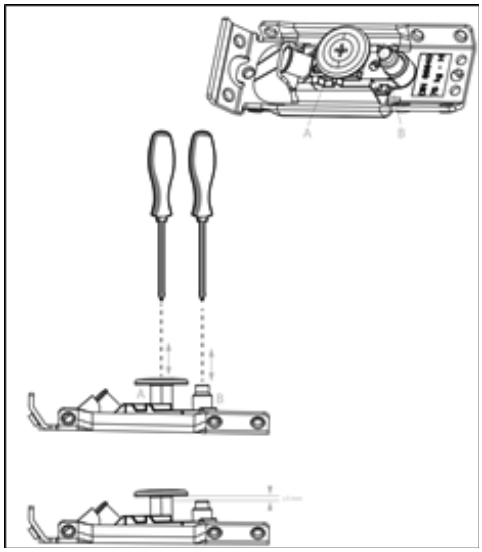


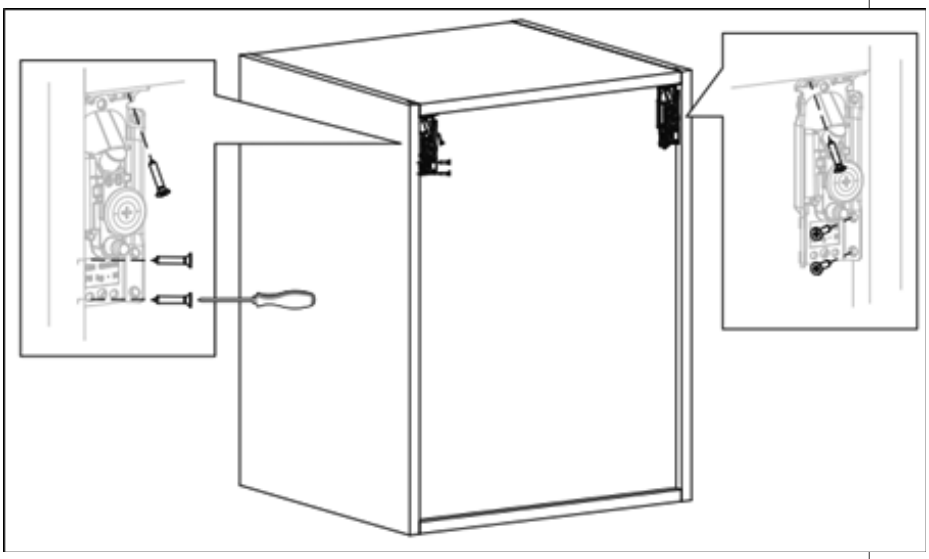

# 2 ...

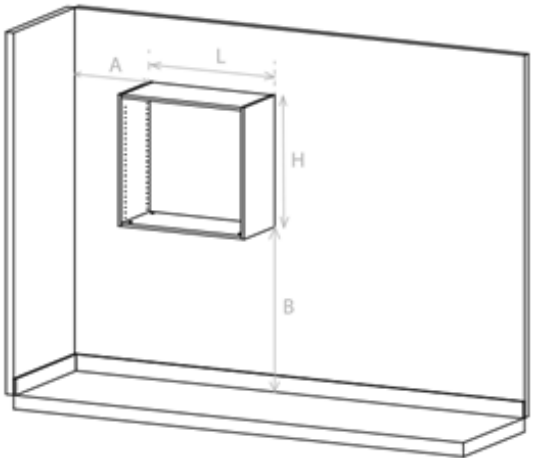


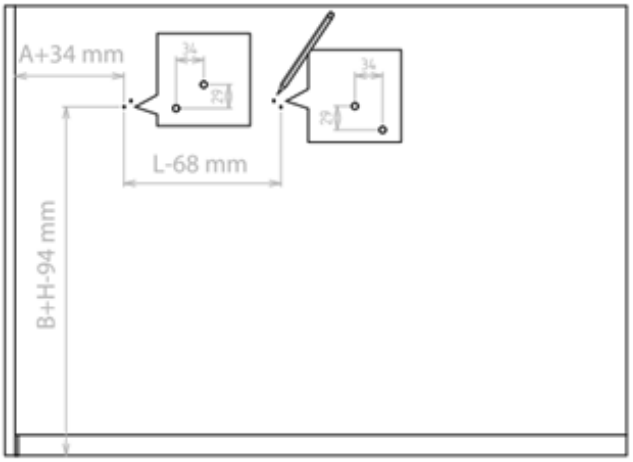

# 3 ...

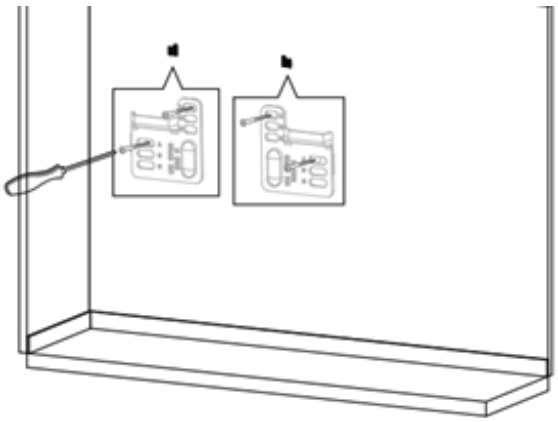

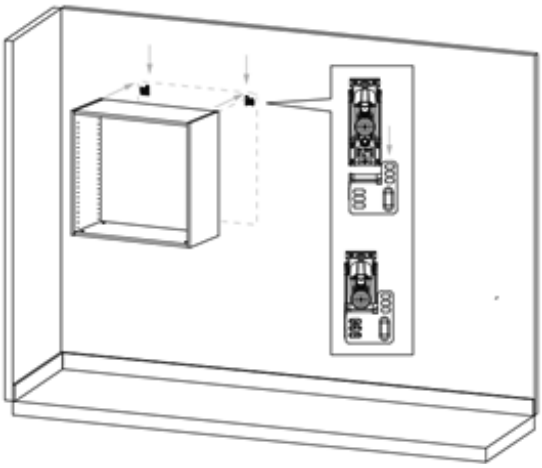

# 4 ...

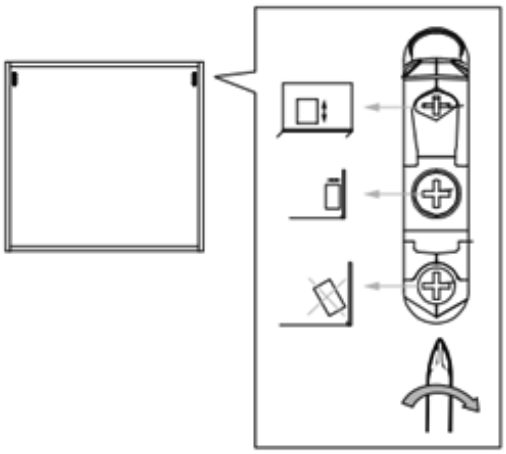

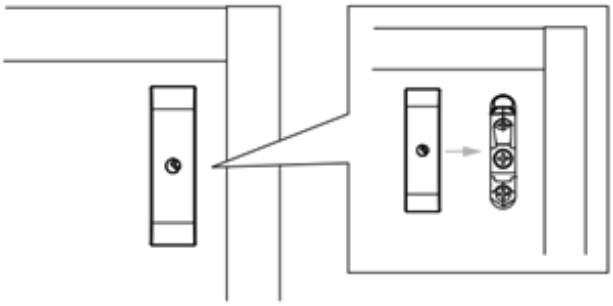

## MISE EN PLACE D'UN FILEUR

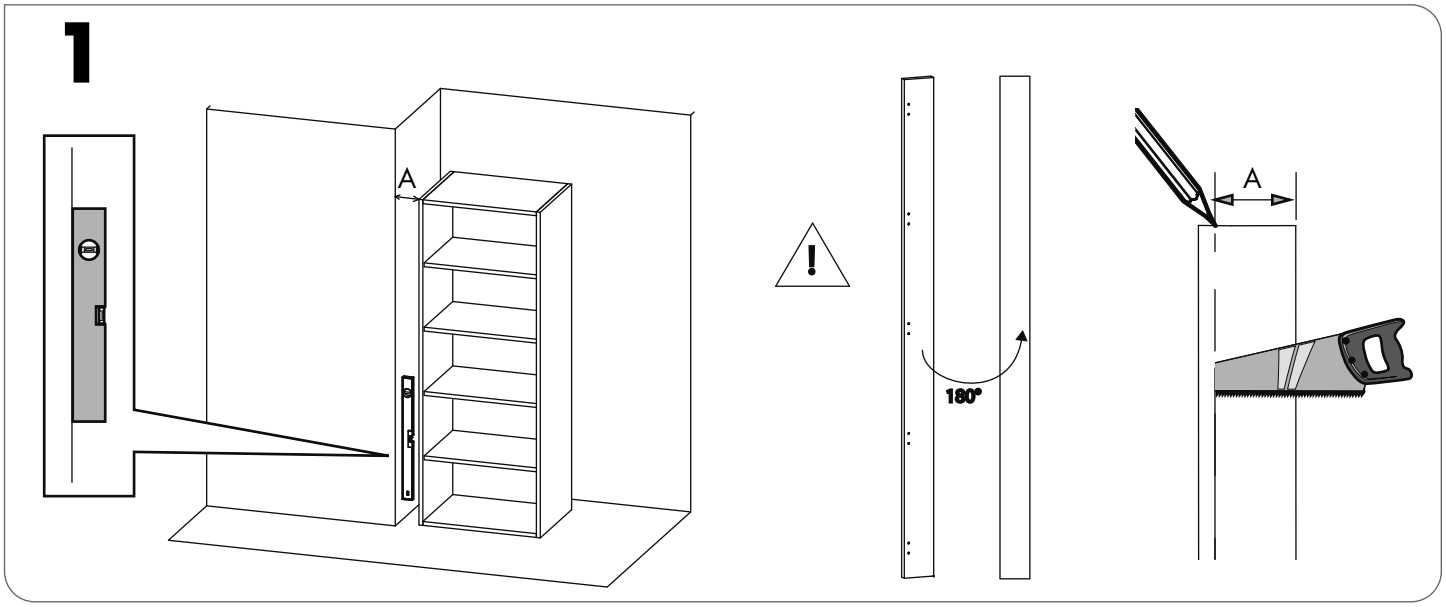


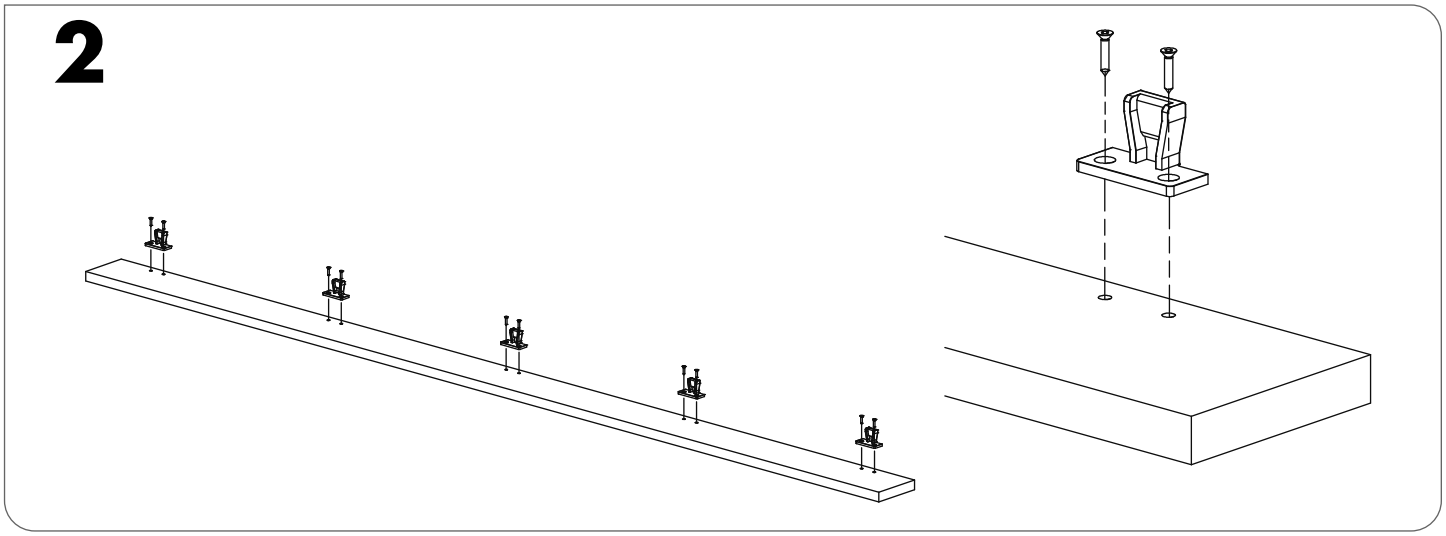


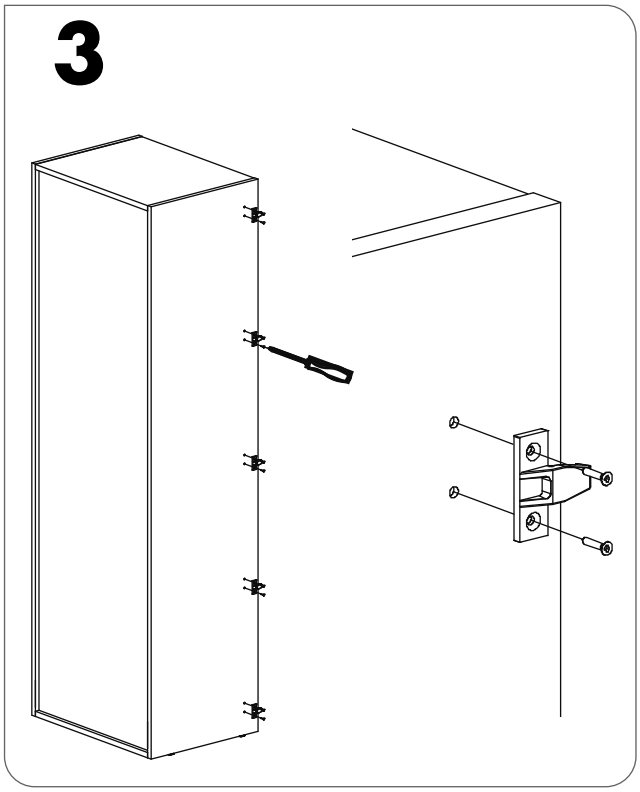


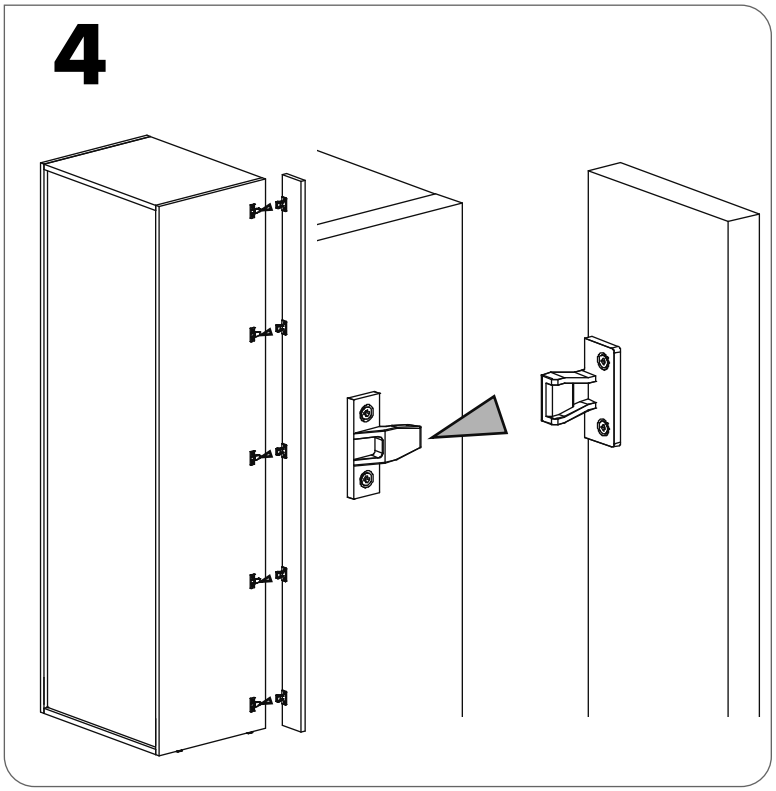

## MISE EN PLACE D'UN BANDEAU (ET RETOUR BANDEAU)

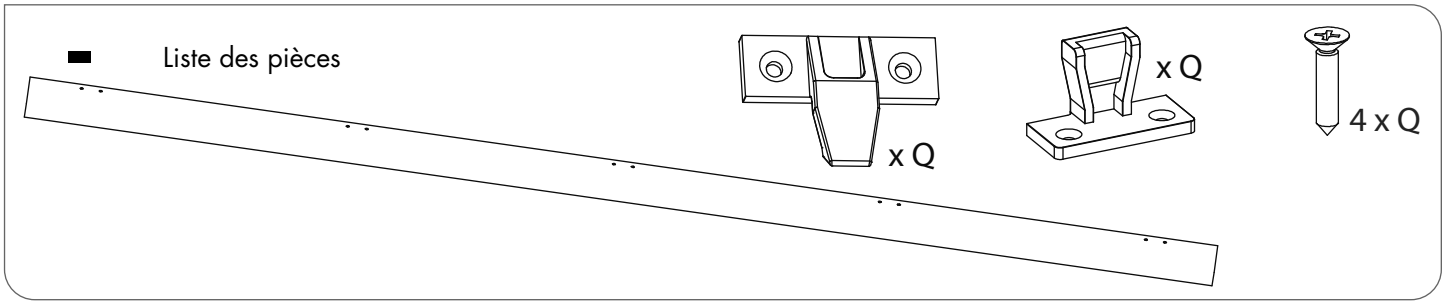


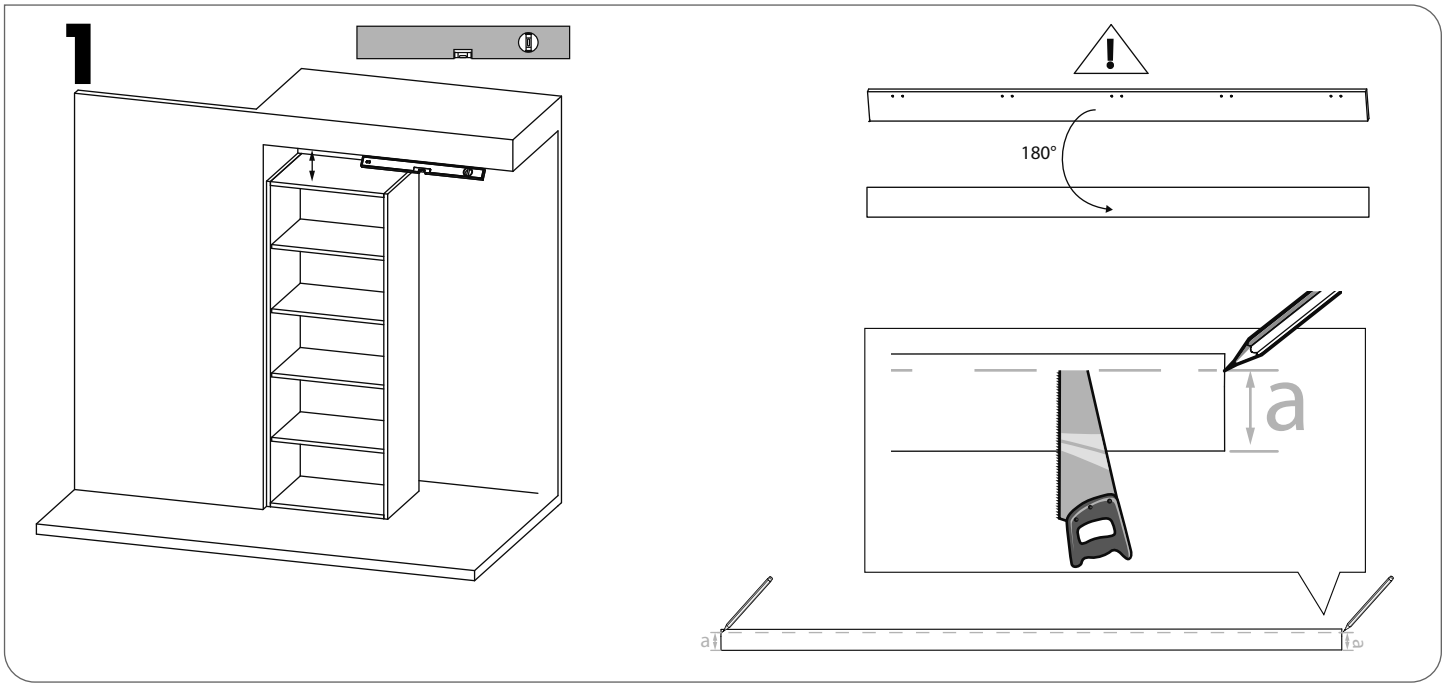


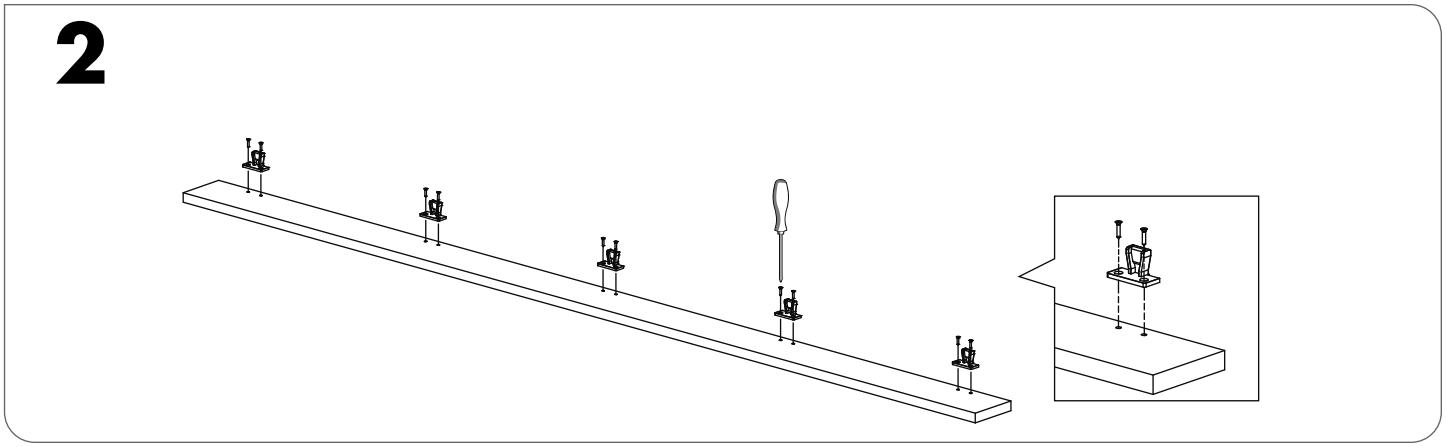


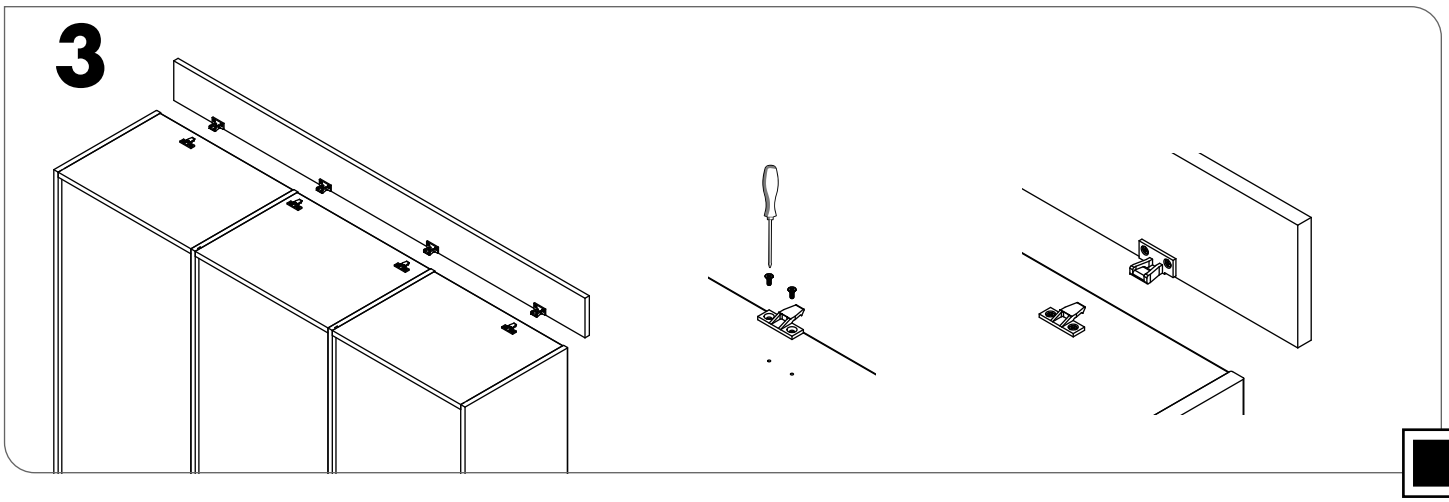

## MISE EN PLACE D'UN SÉPARATEUR VERTICALE 19mm

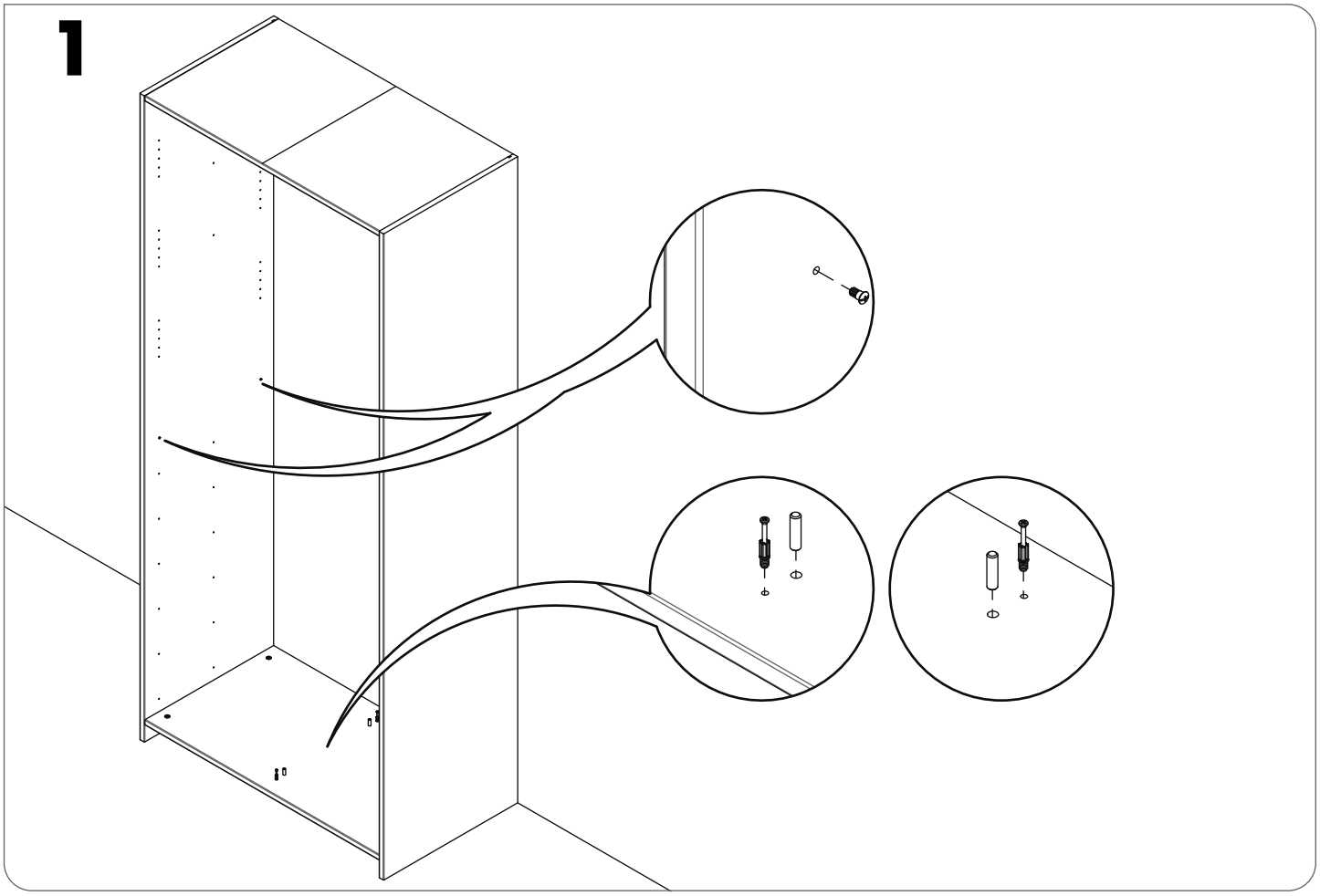


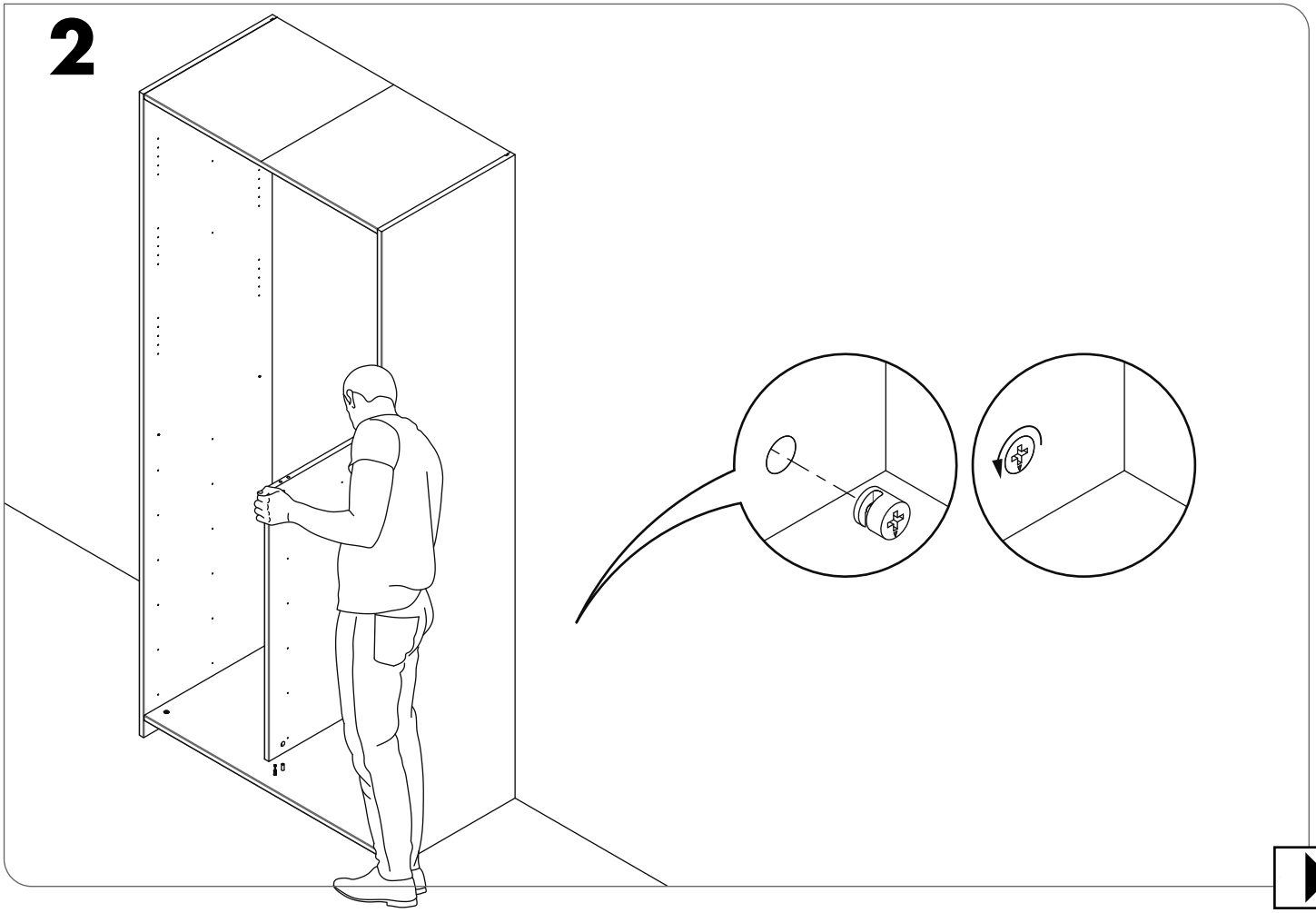

## MISE EN PLACE D'UN SÉPARATEUR VERTICALE 19mm

**3**

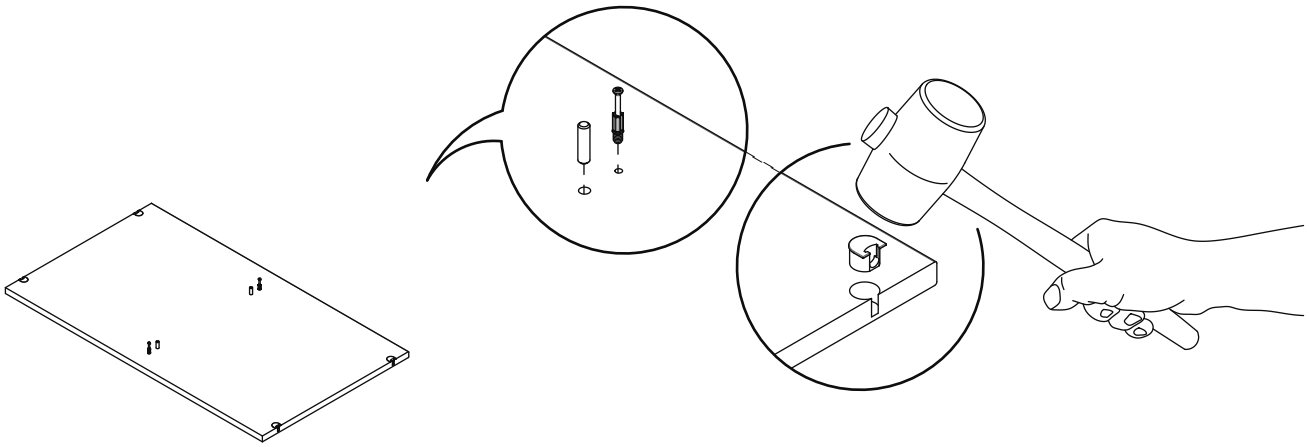

**4**

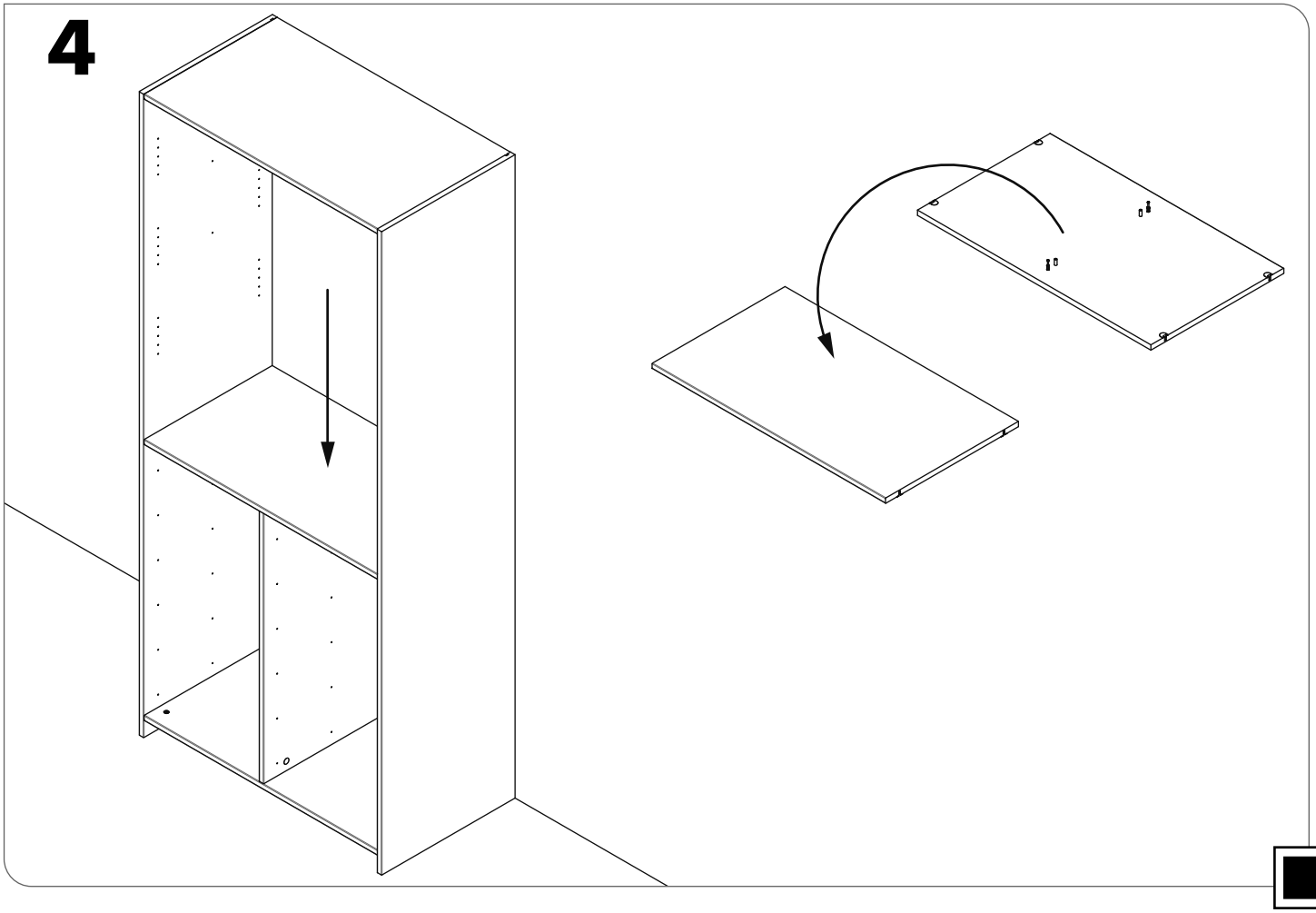

## MISE EN PLACE D'UN SÉPARATEUR VERTICALE 10mm

-

1

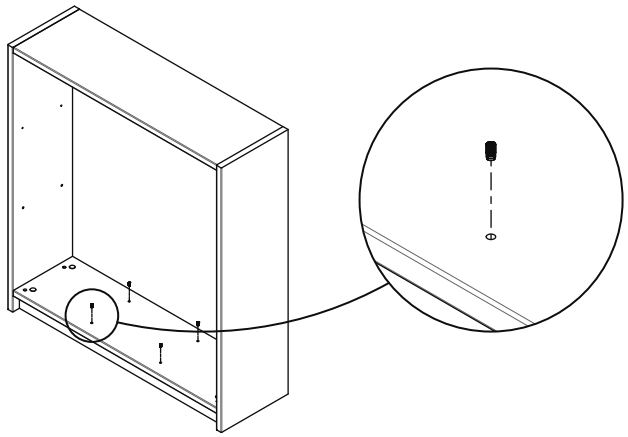

2

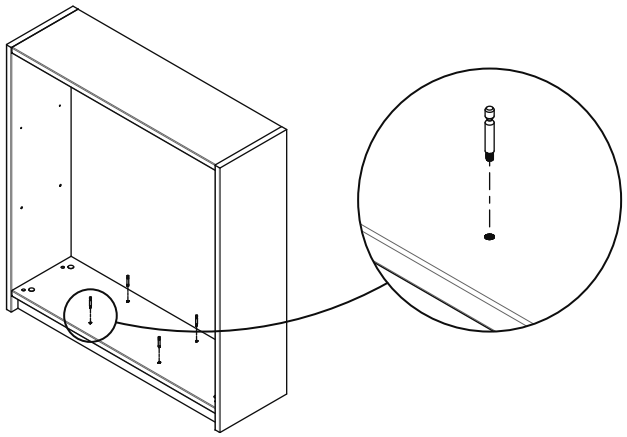

3

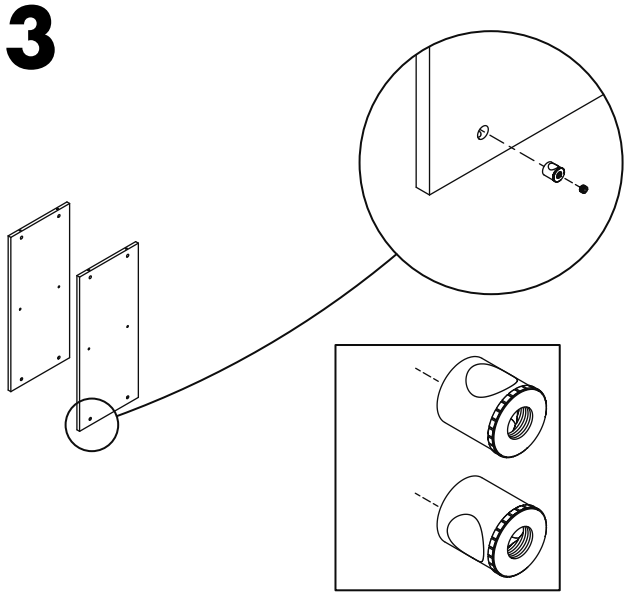

4

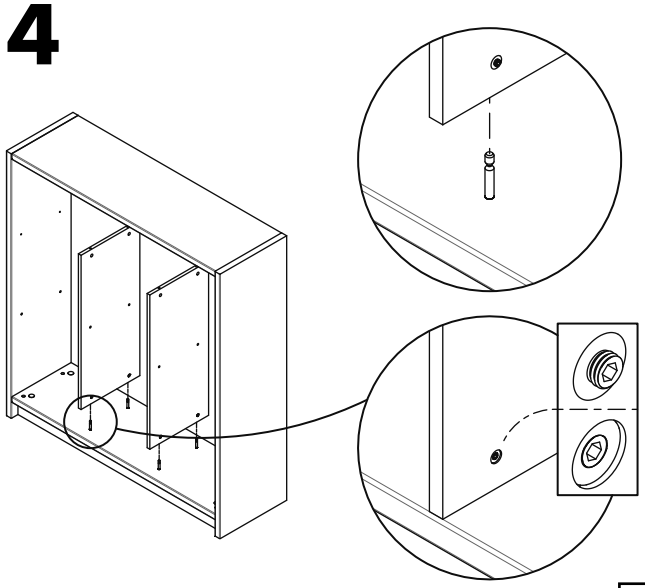

## MISE EN PLACE D'UN SÉPARATEUR VERTICALE 10mm

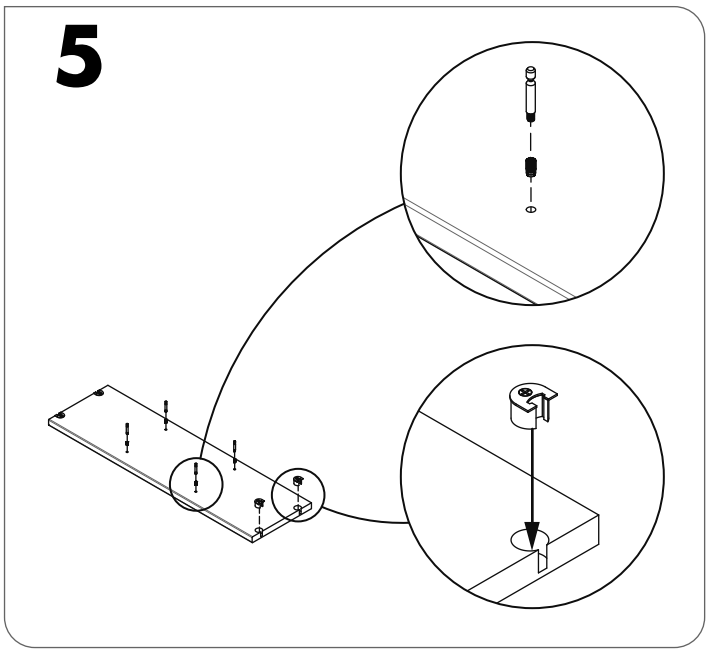


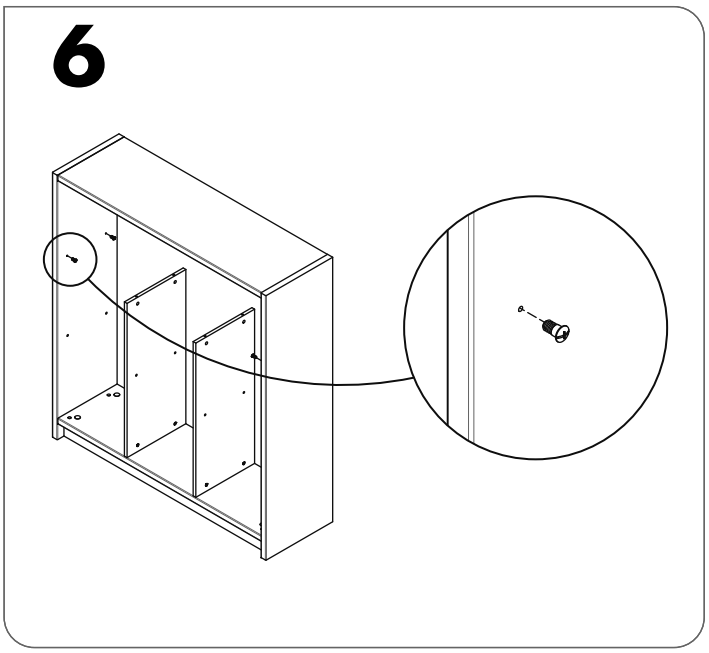


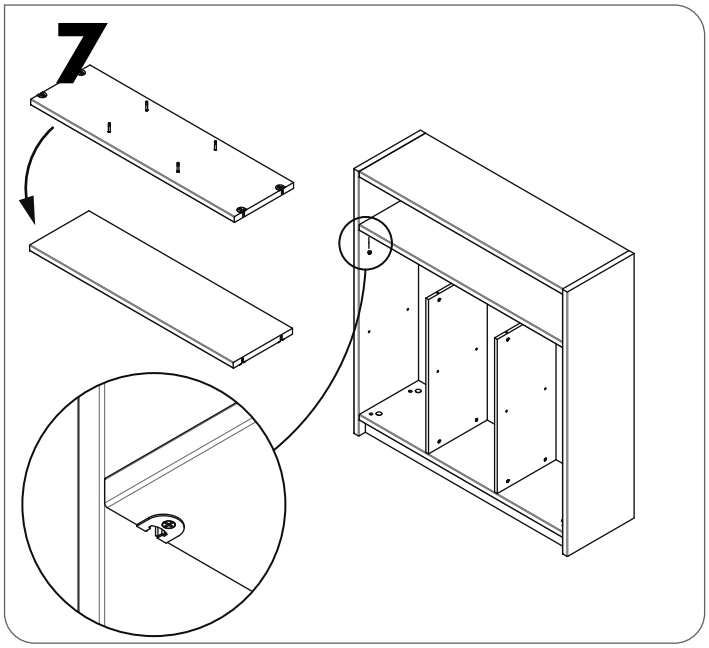


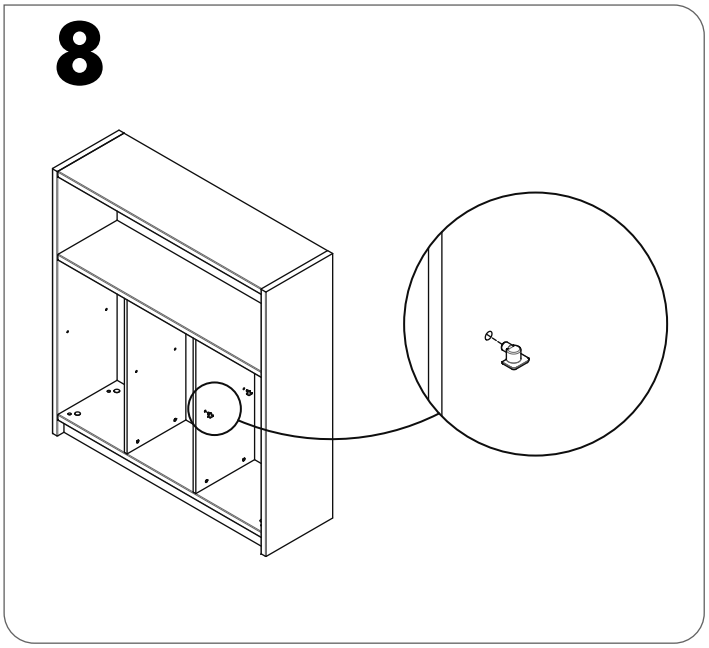


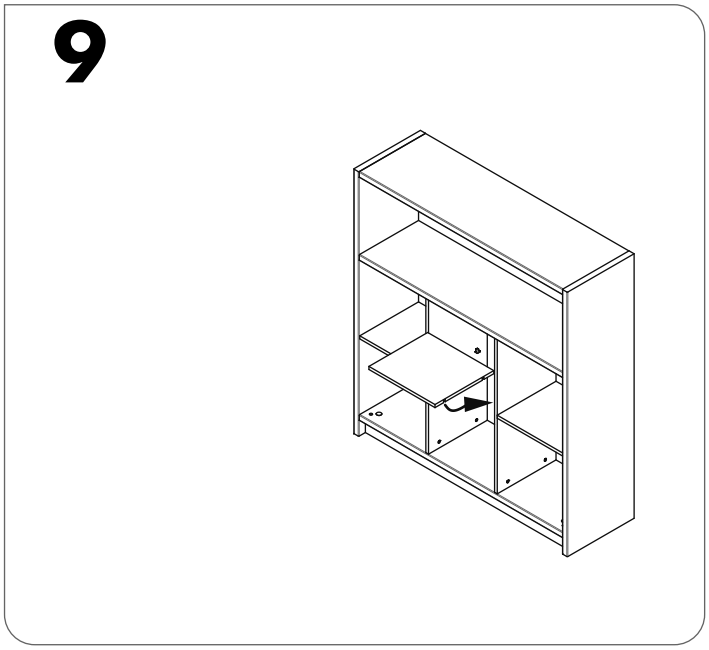


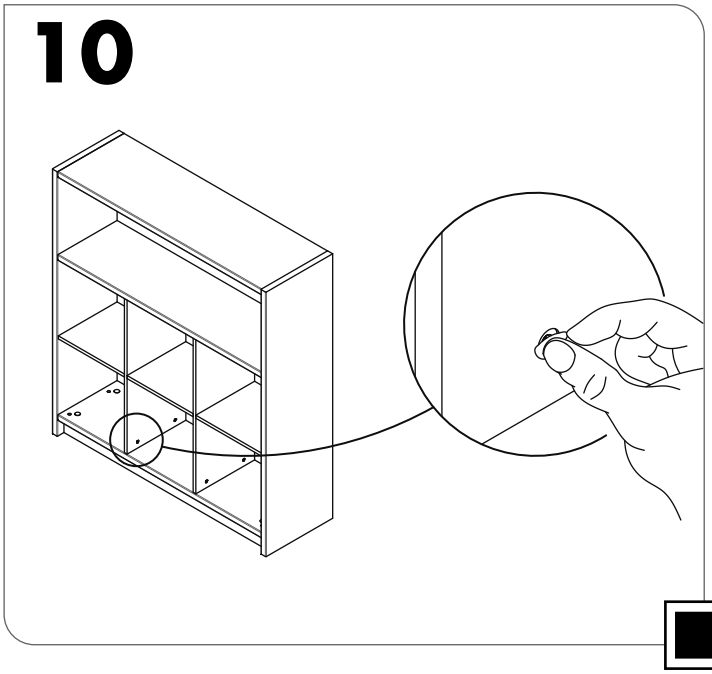

## POSE D'UNE TABLETTE SEMI-FIXE

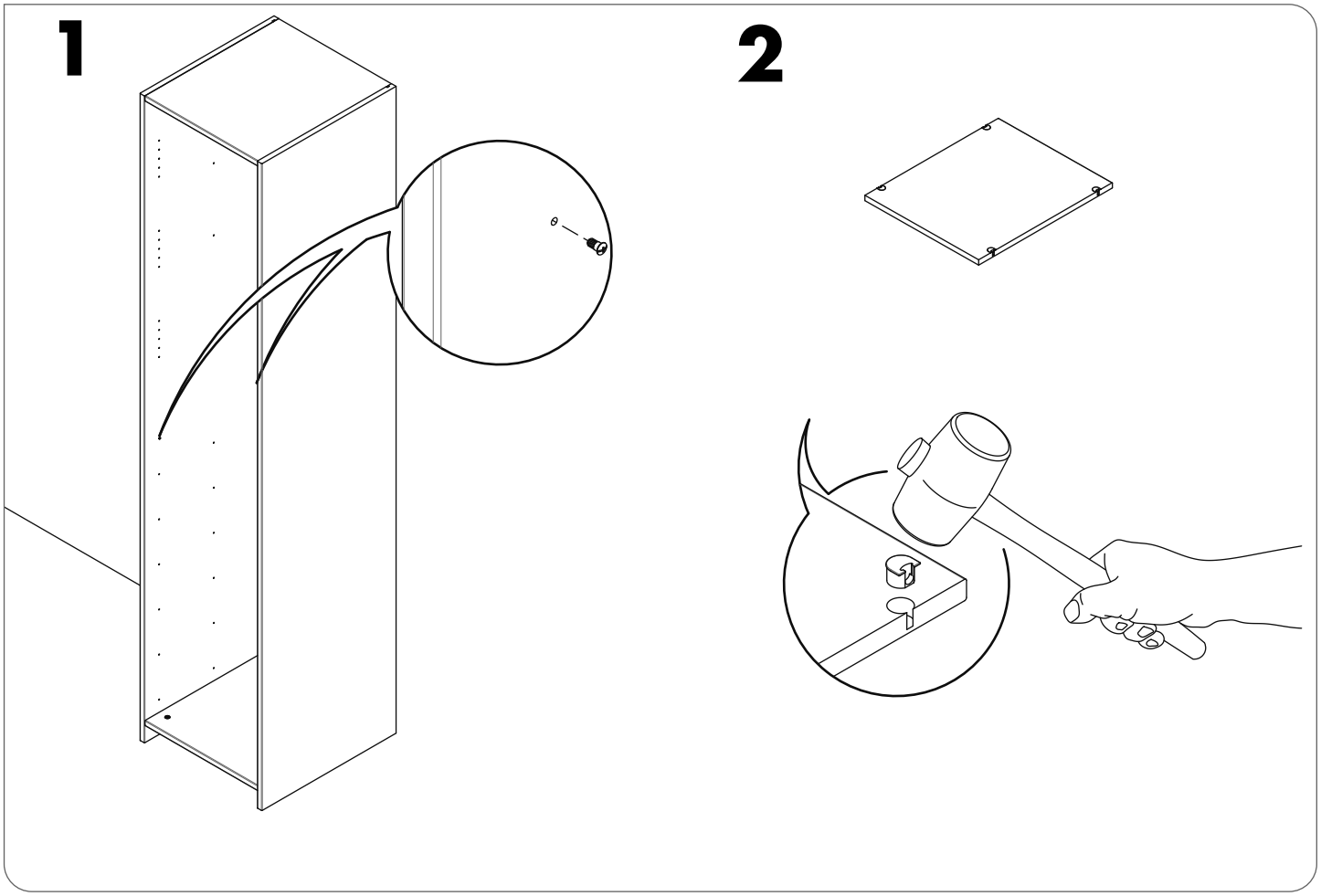


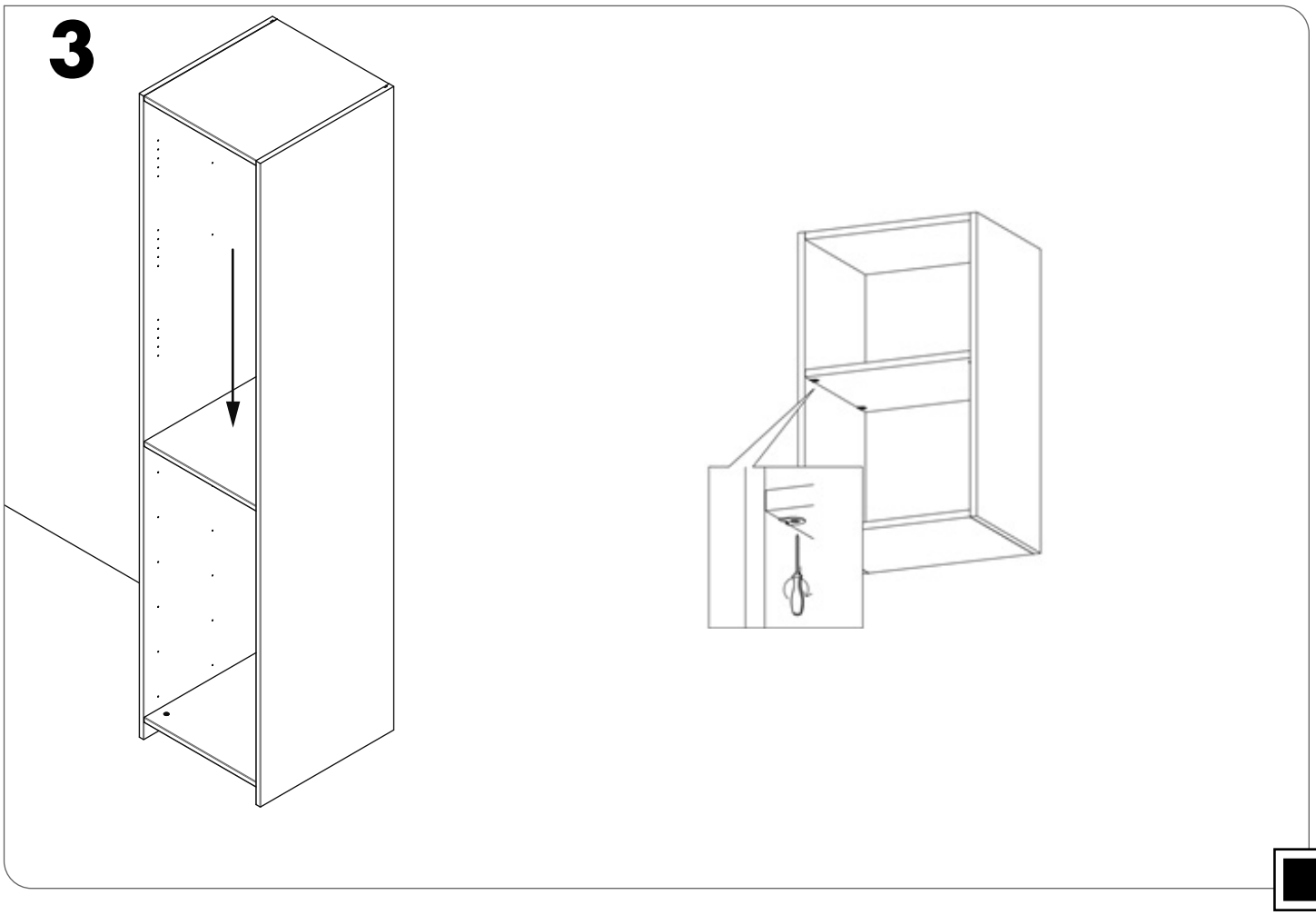

## POSE D'UNE TABLETTE 10 mm, 19mm OU 25mm

**1**

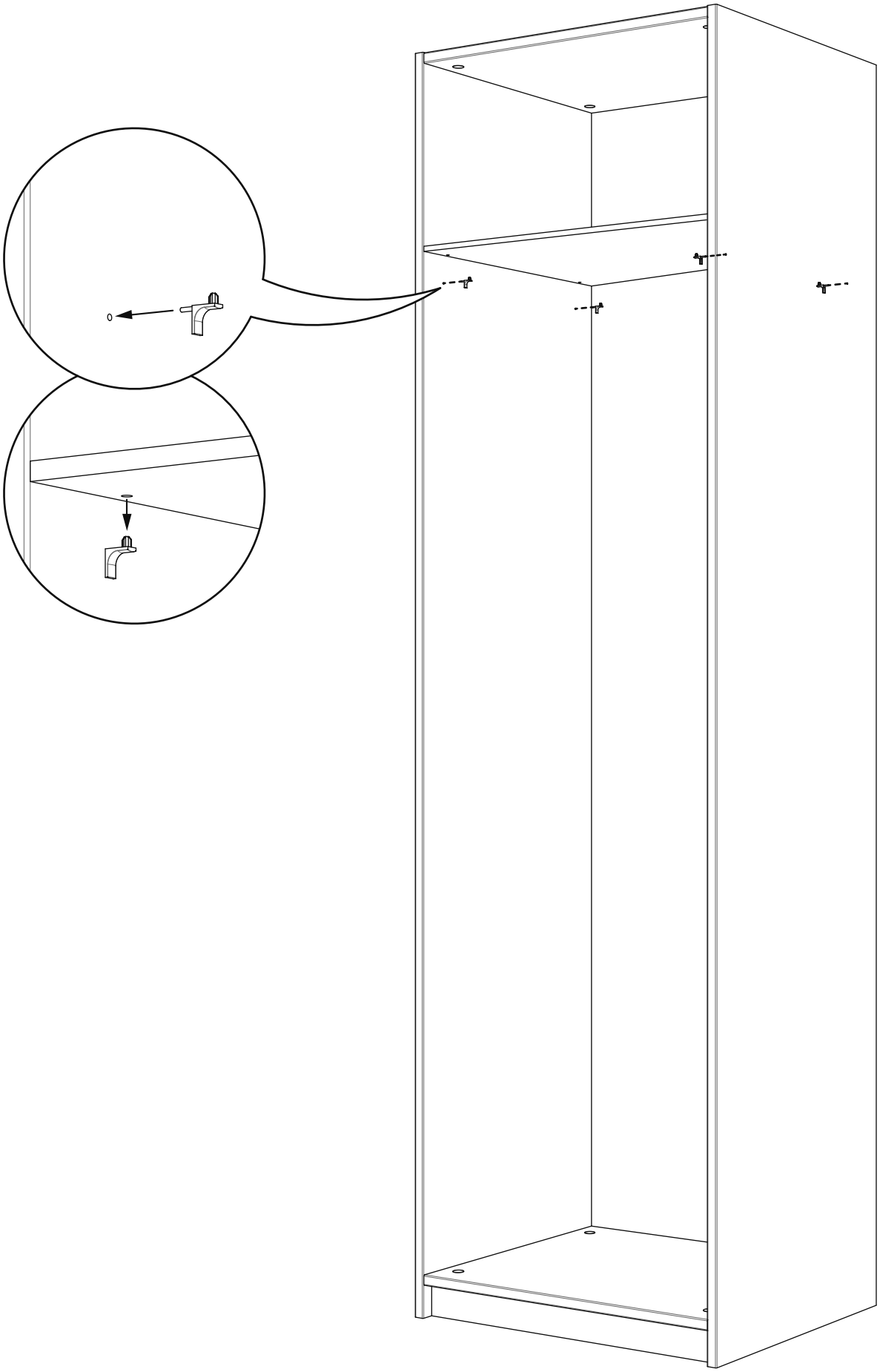

## POSE D'UNE TABLETTE TÉLESCOPIQUE

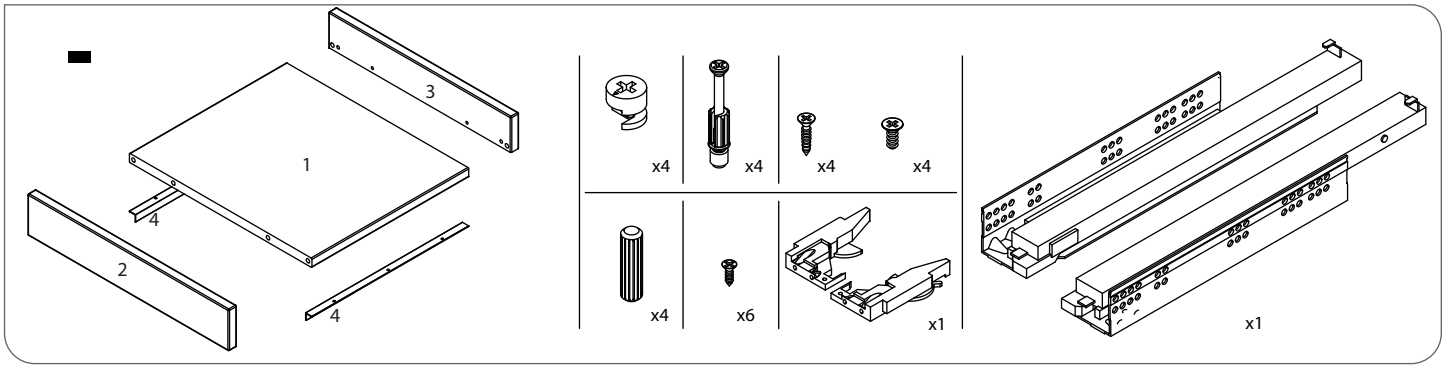


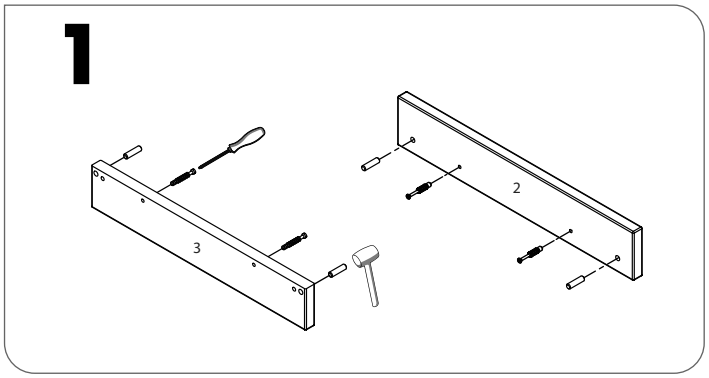


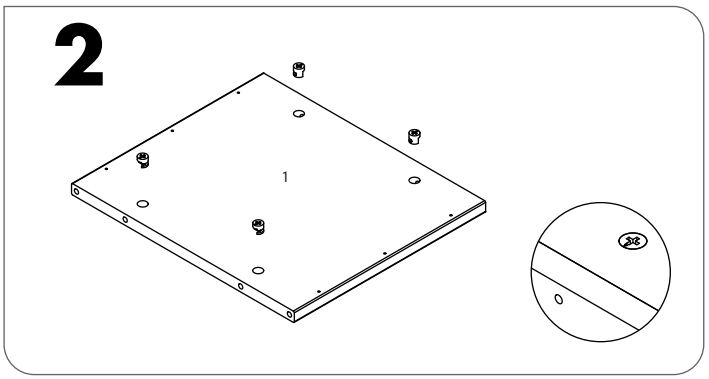


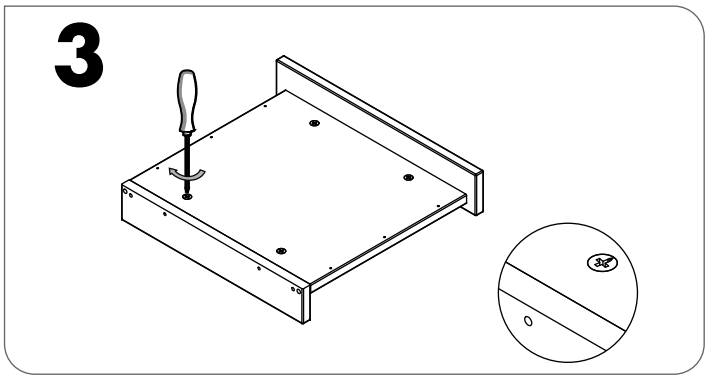


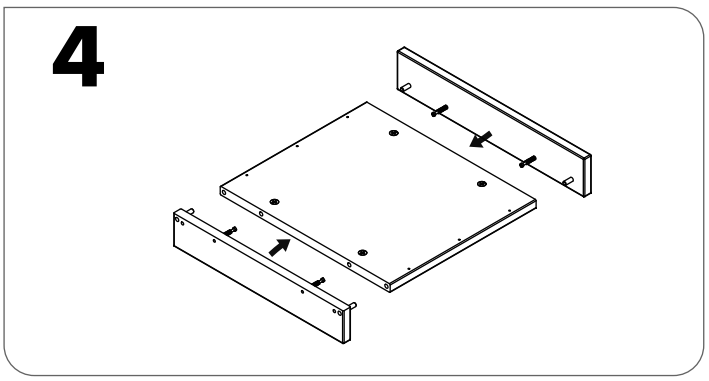


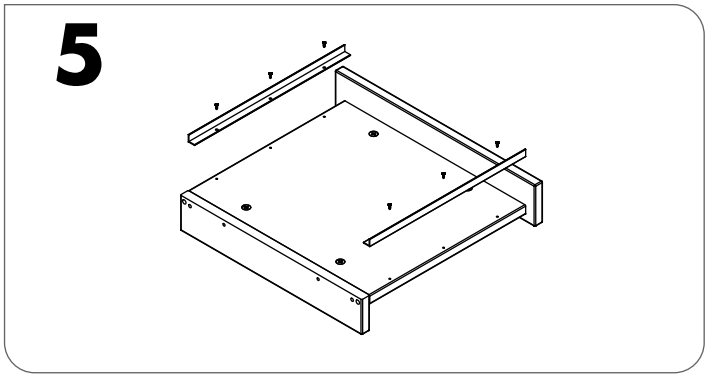


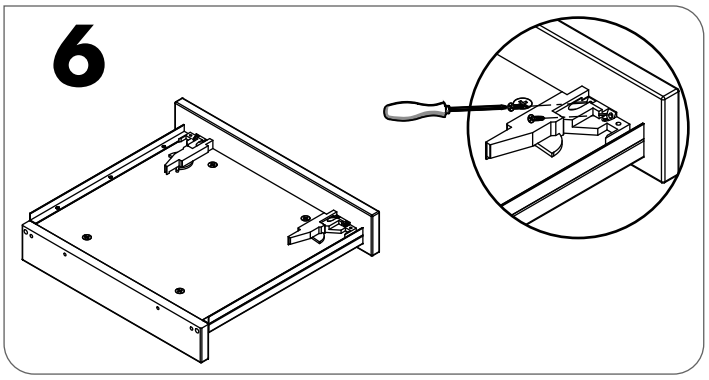


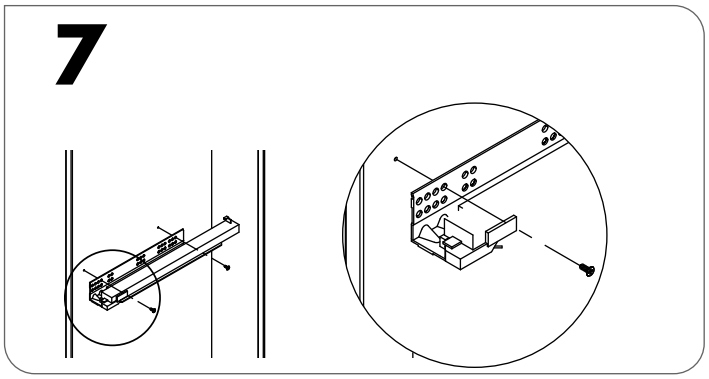


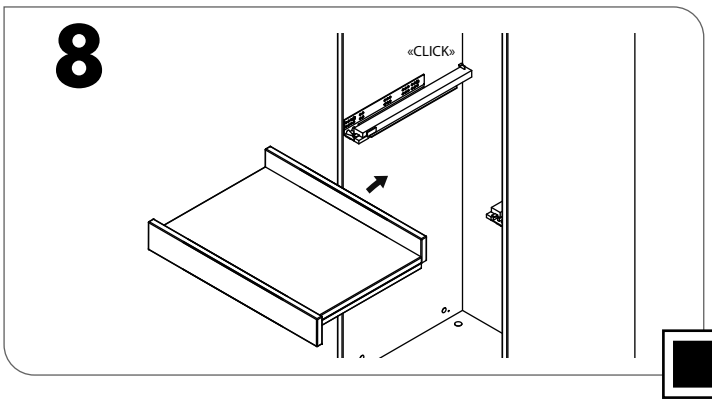

## MISE EN PLACE D'UN TIROIR

**1** Tiroir à sortie totale simple, double, triple

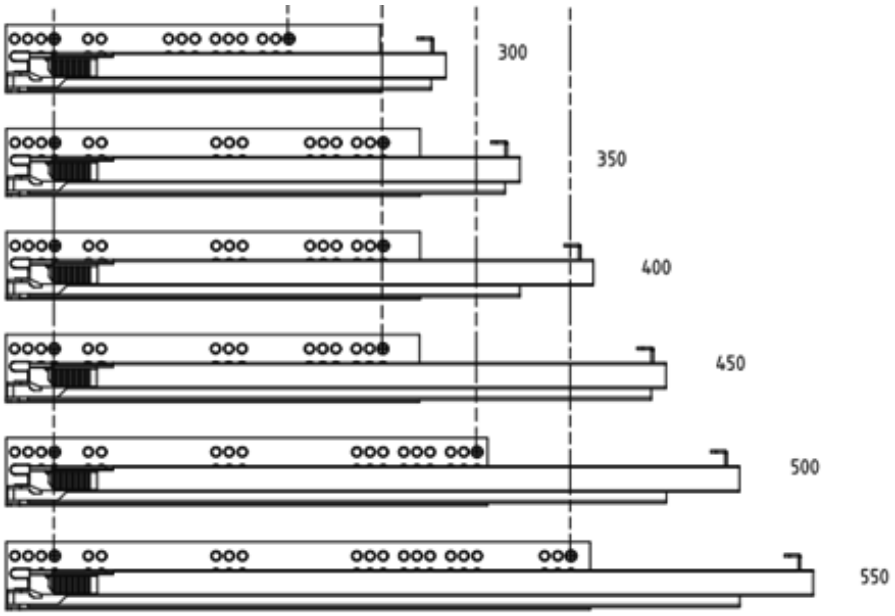


**2** Tiroir à l'anglaise

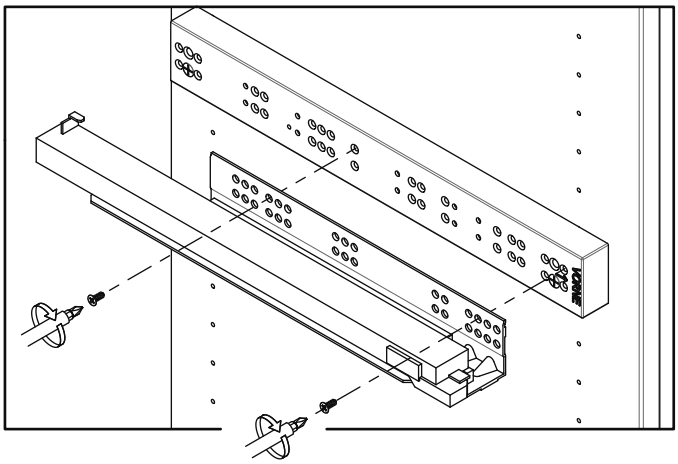

Tiroir en applique ou encastré

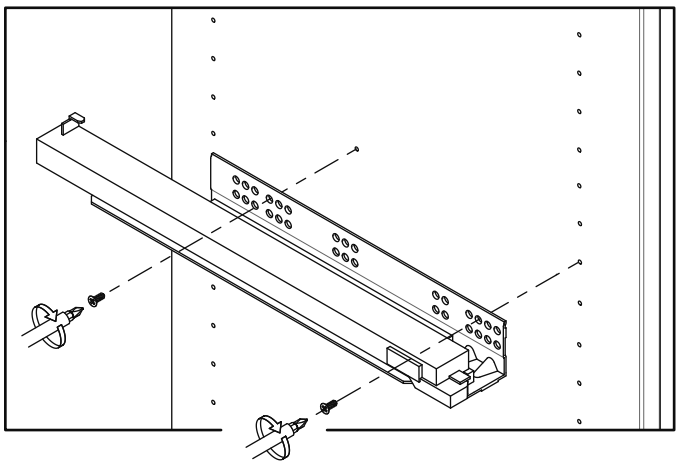

## MISE EN PLACE D'UN TIROIR

**1** Installation d'un tiroir

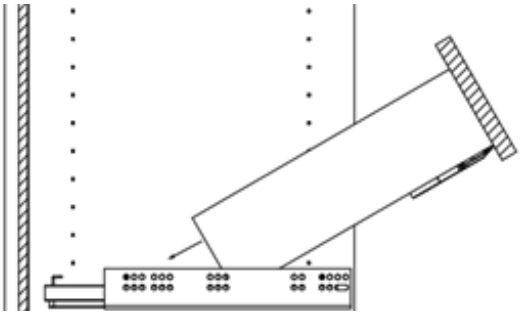

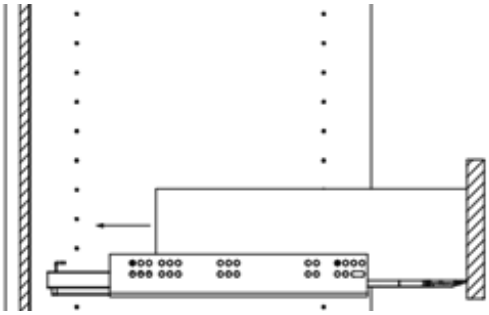

**1** Séparateur pour tiroir simple (OPTION)

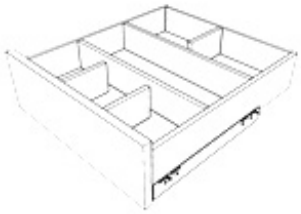

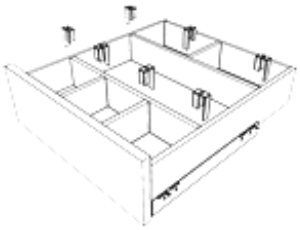

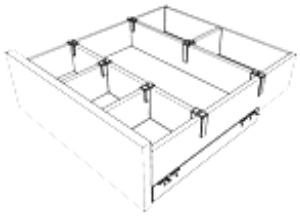

## MISE EN PLACE D'UN TIROIR - Pousse lâche

-

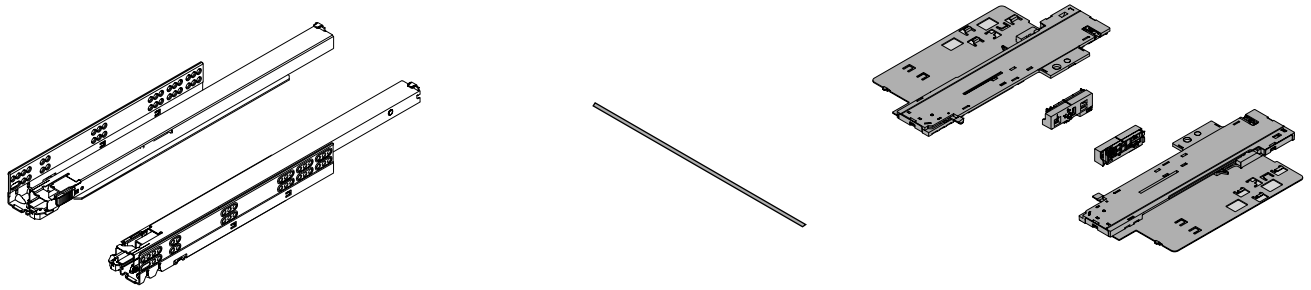

1

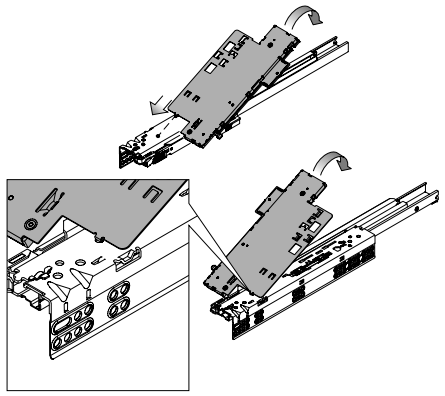

2

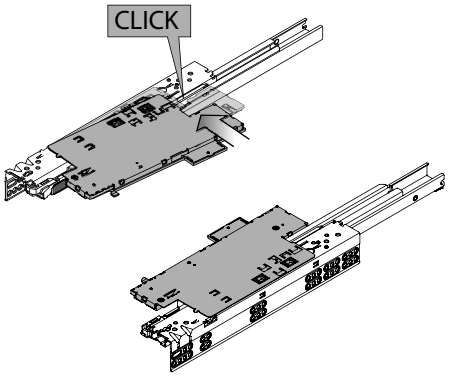


3

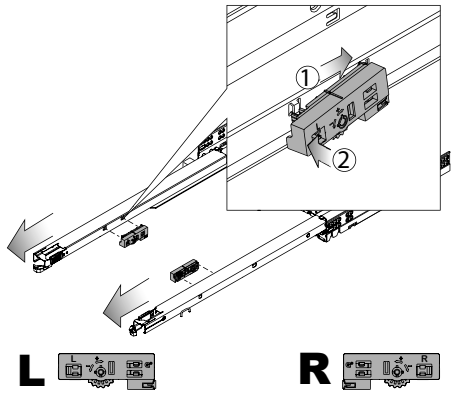


4

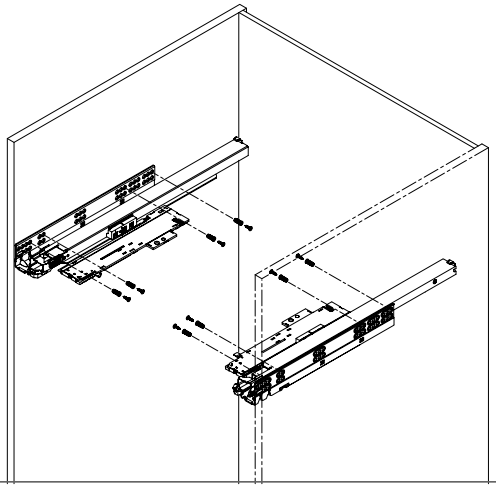

5

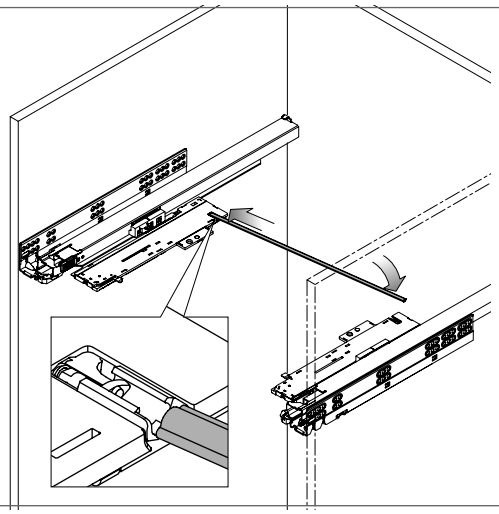

6

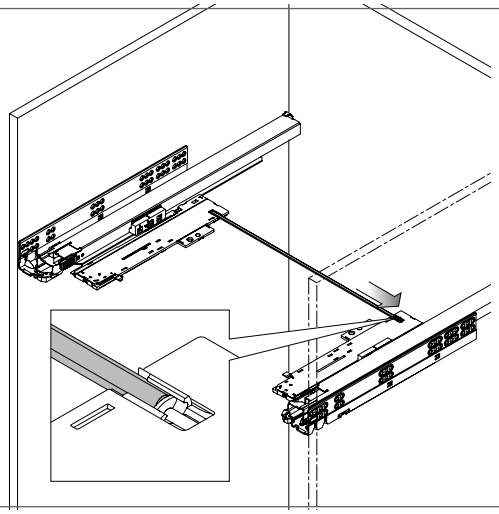

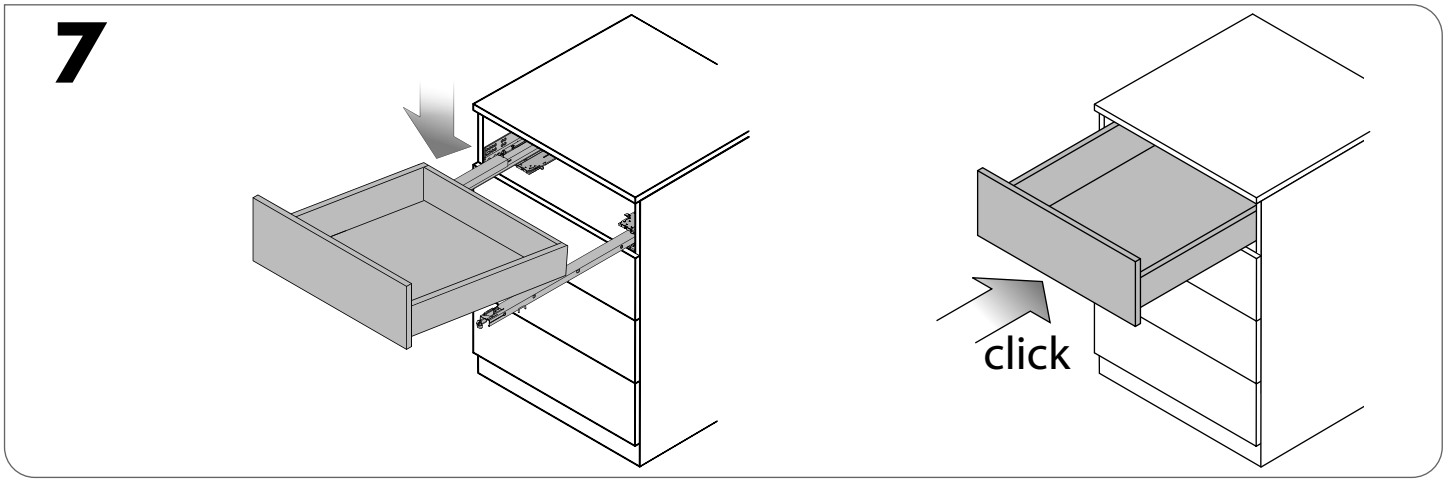
7
click

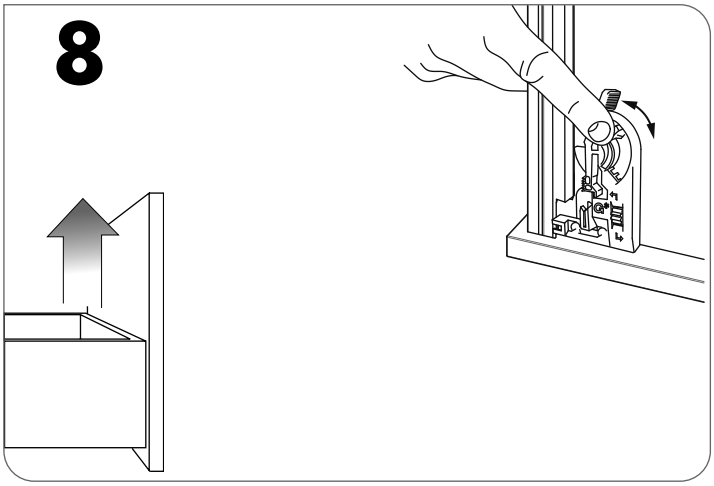
8

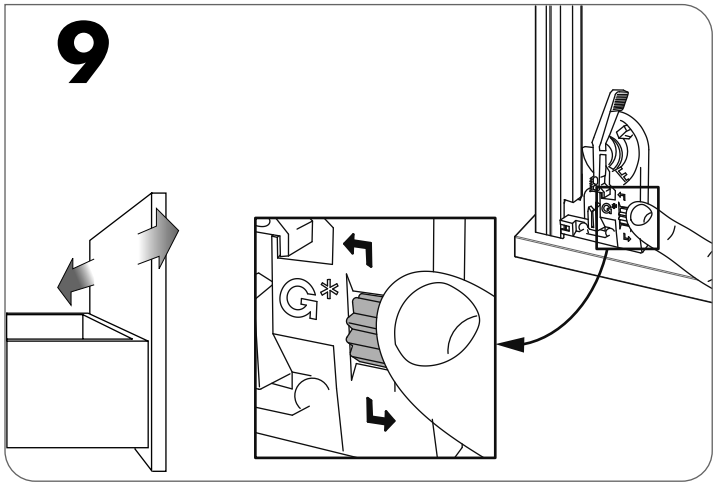
9

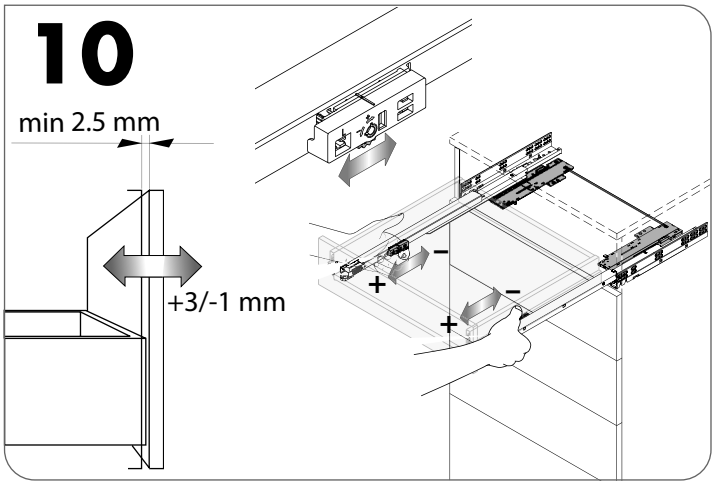
10
min 2.5 mm
+3/-1 mm

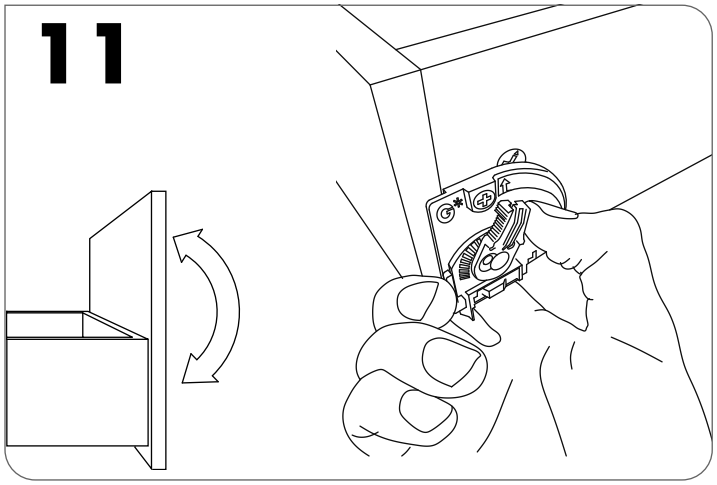
11

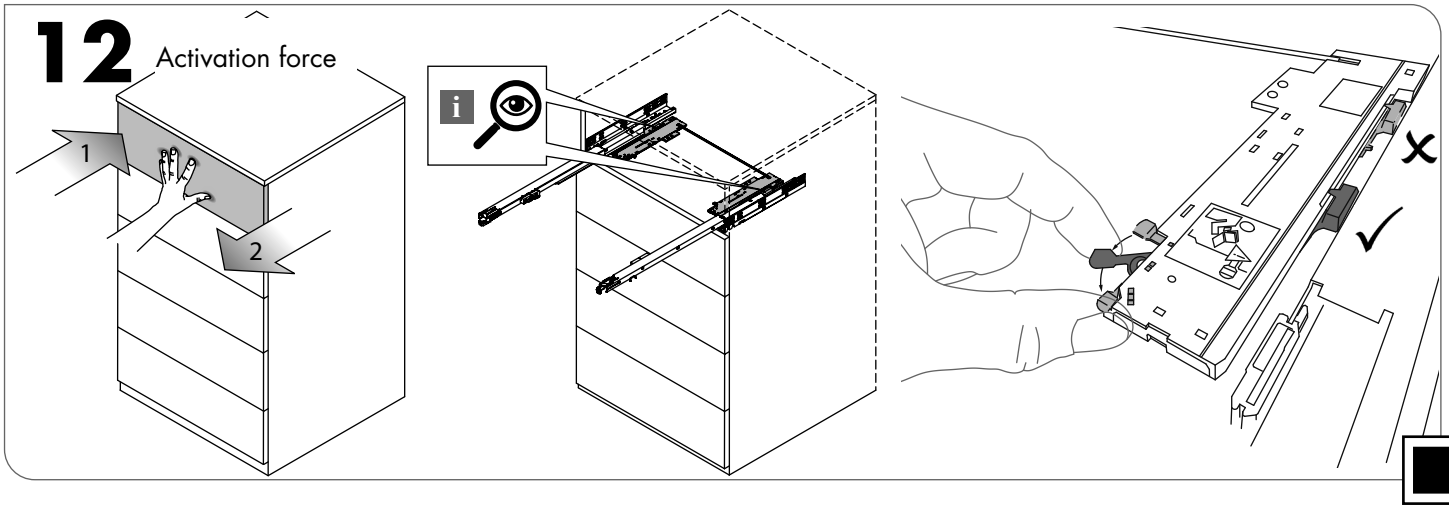
12
Activation force
1
2
i

Type de charnière

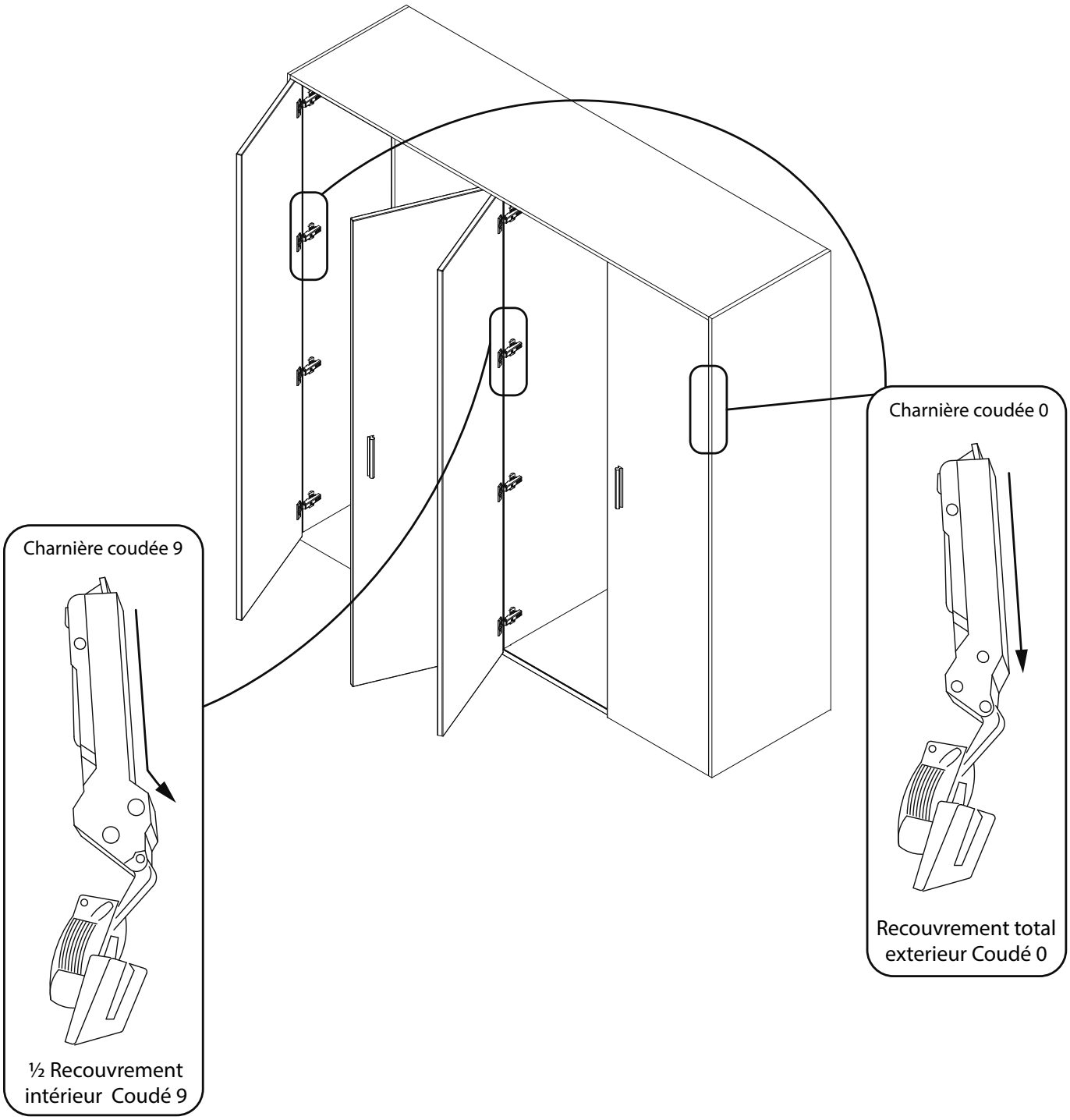

## POSE D'UNE PORTE BATTANTE

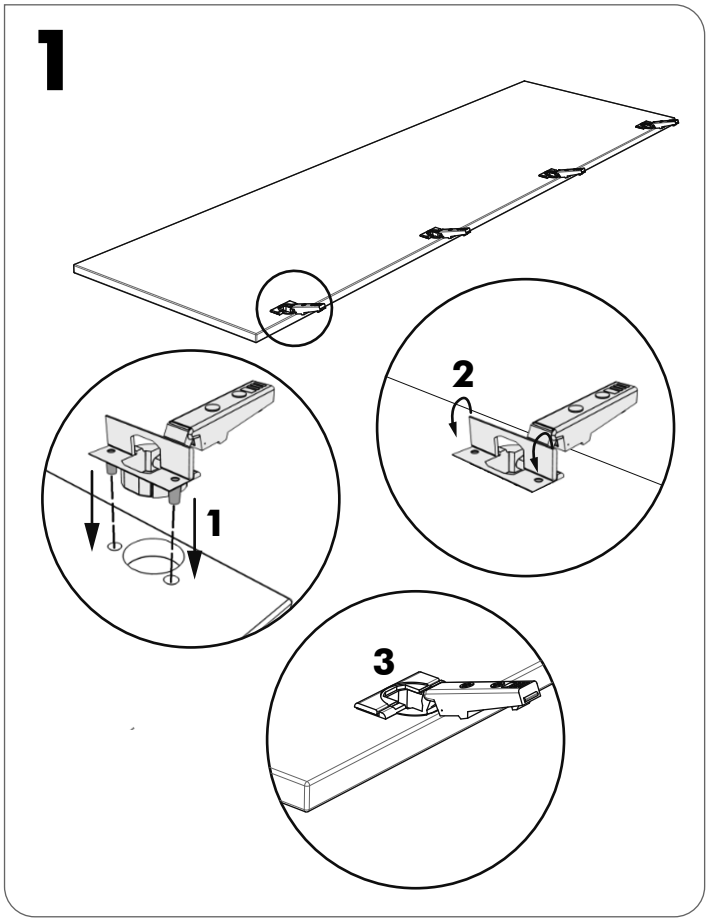


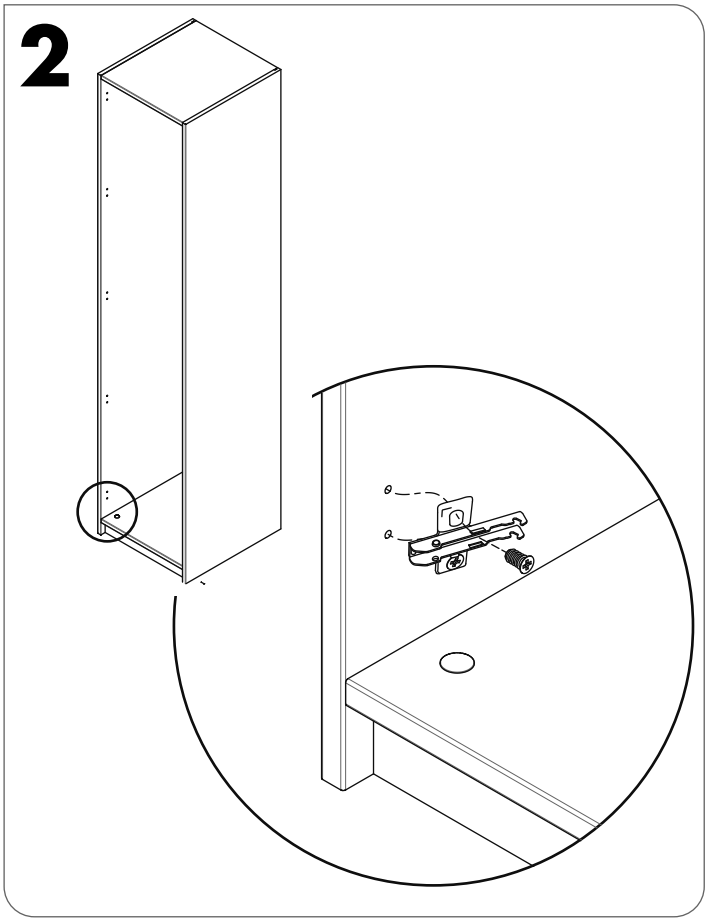


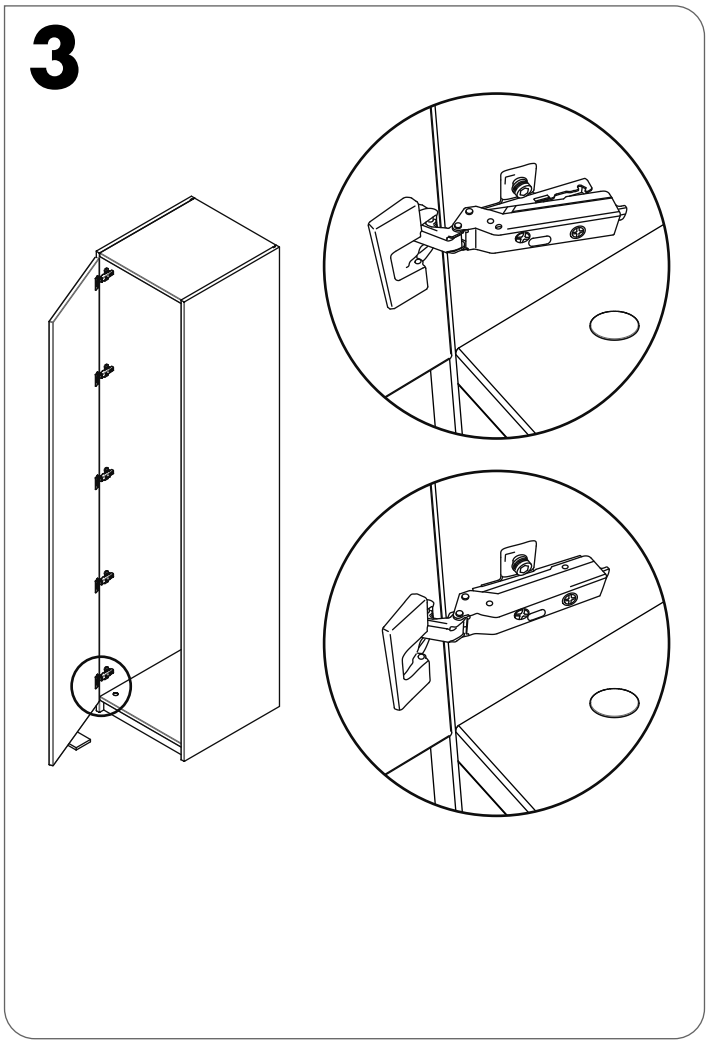


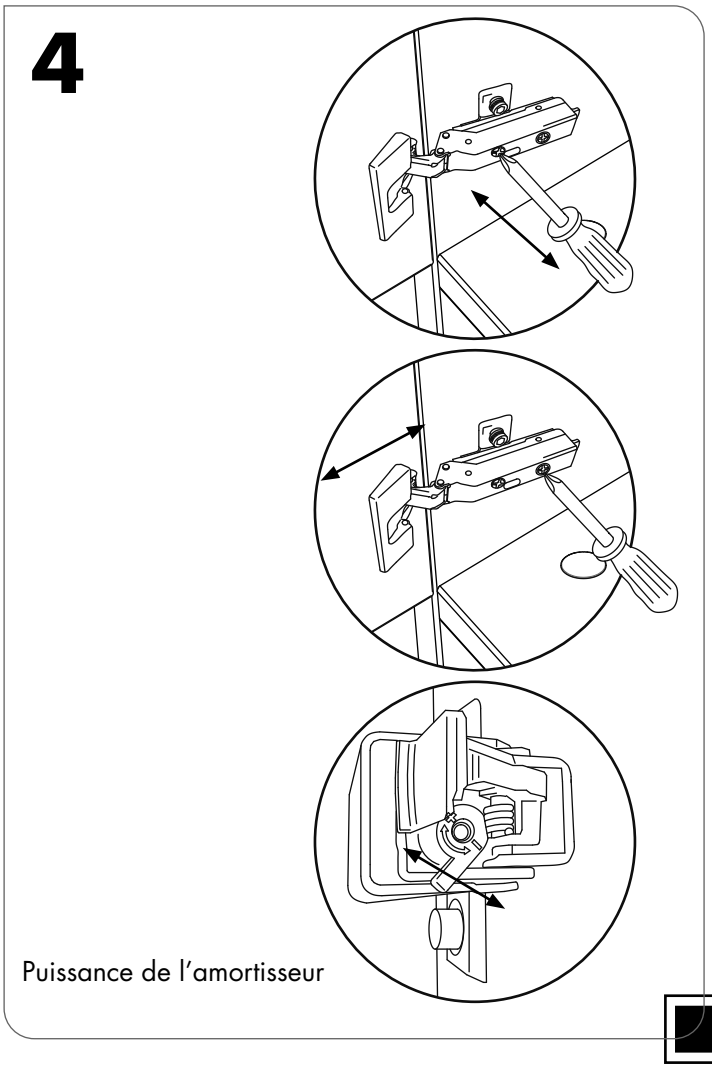

## POSE D'UNE PORTE RELEVABLE

- Liste des pièces

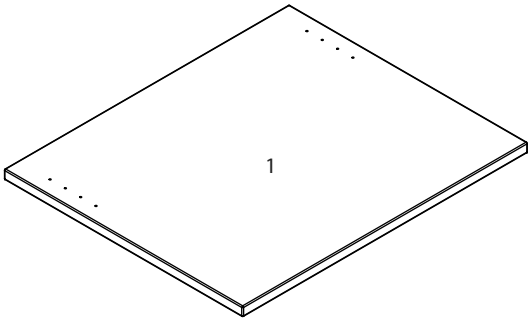


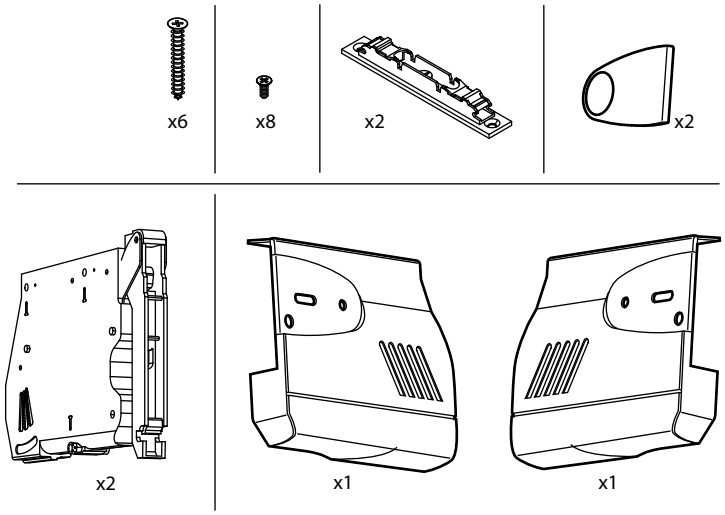


# 1

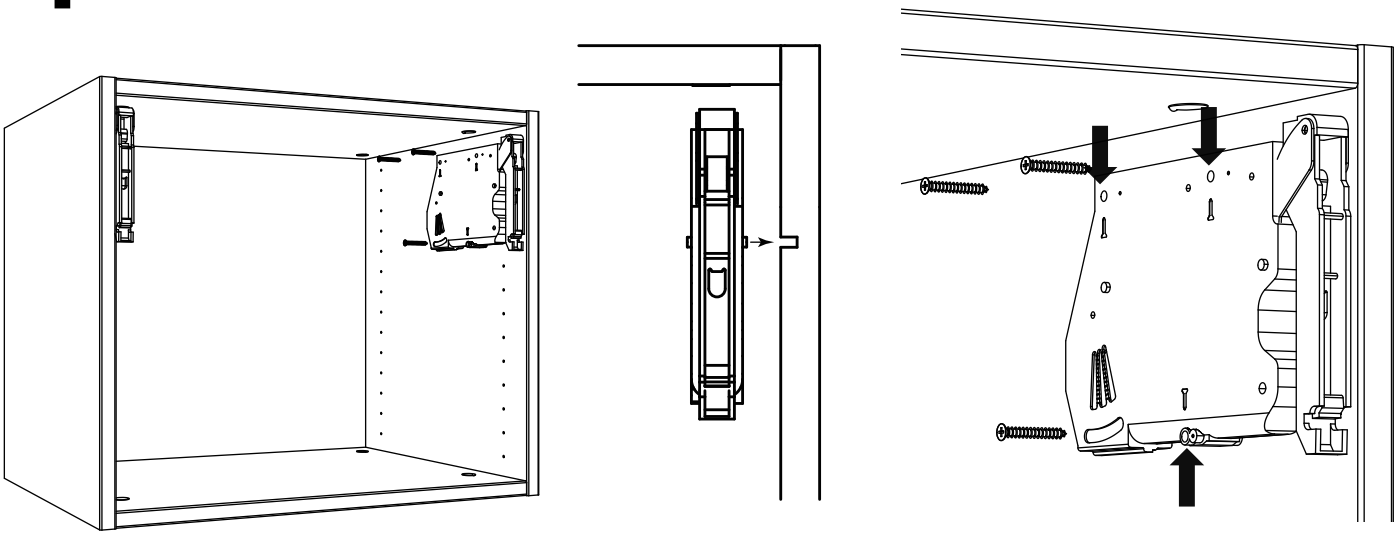

# 2

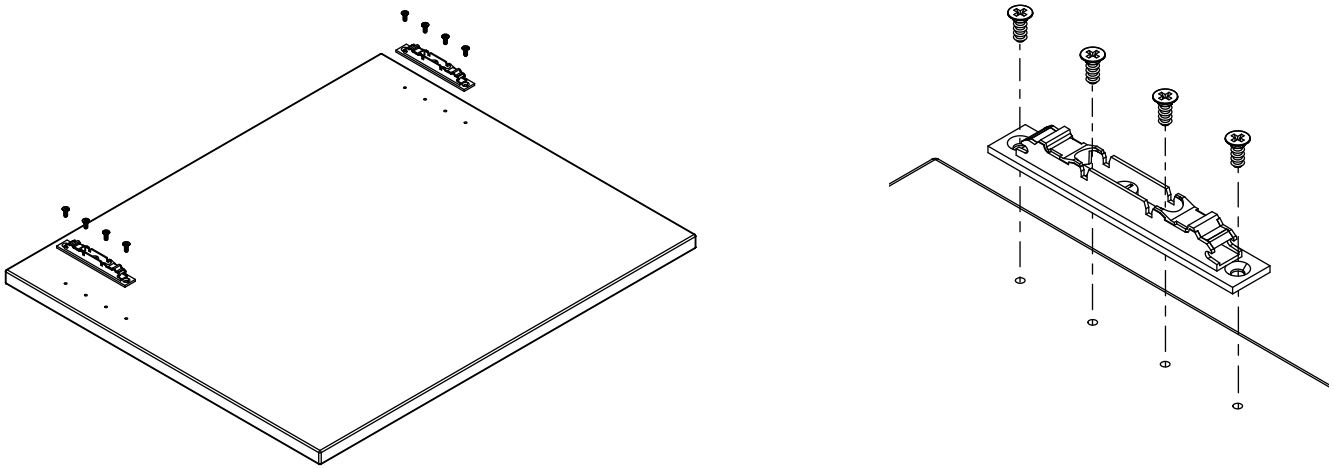

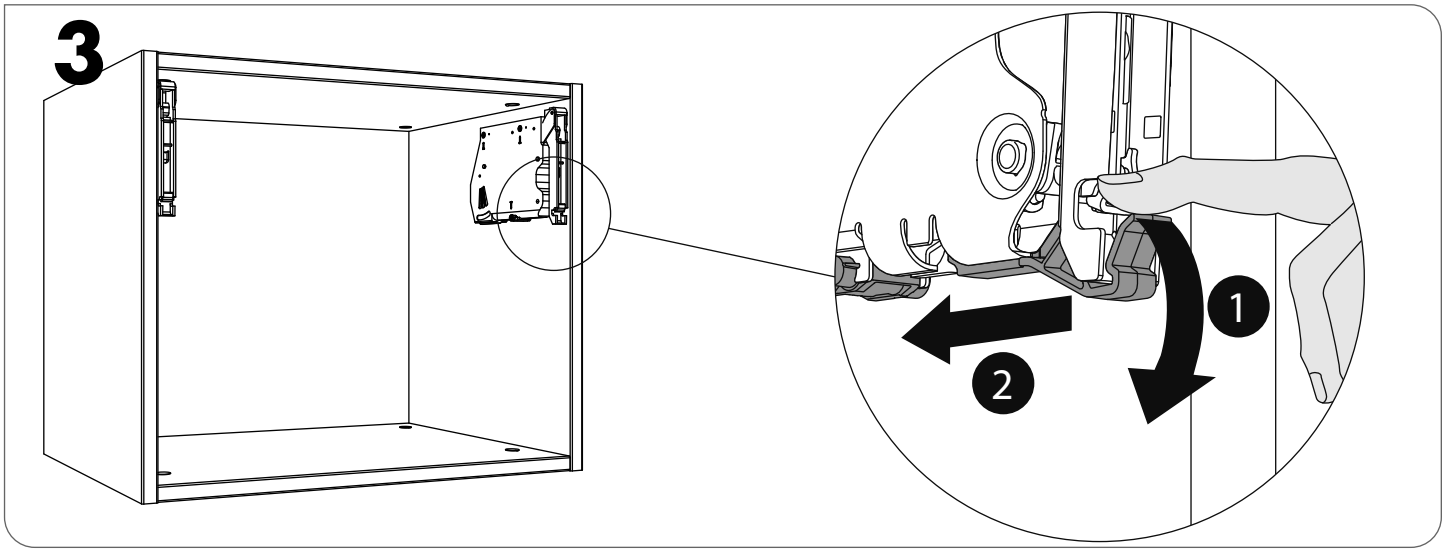
3
1
2

i Attention

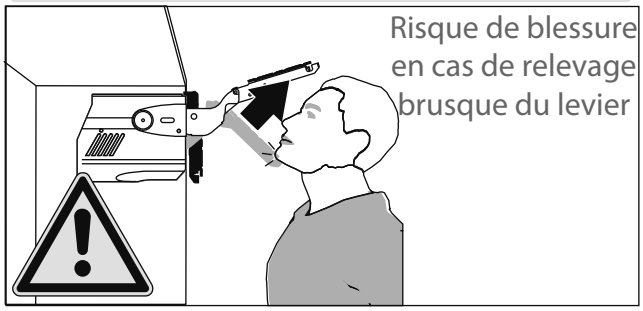
Risque de blessure
en cas de relevage
brusque du levier

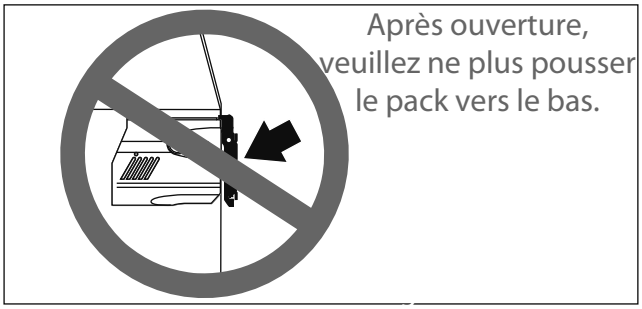
Après ouverture,
veuillez ne plus pousser
le pack vers le bas.

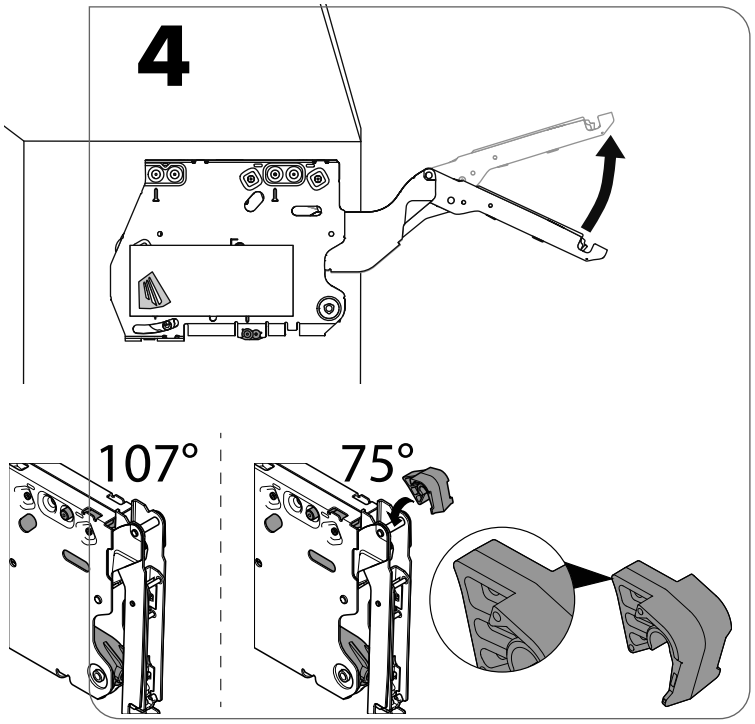
4
107°
75°

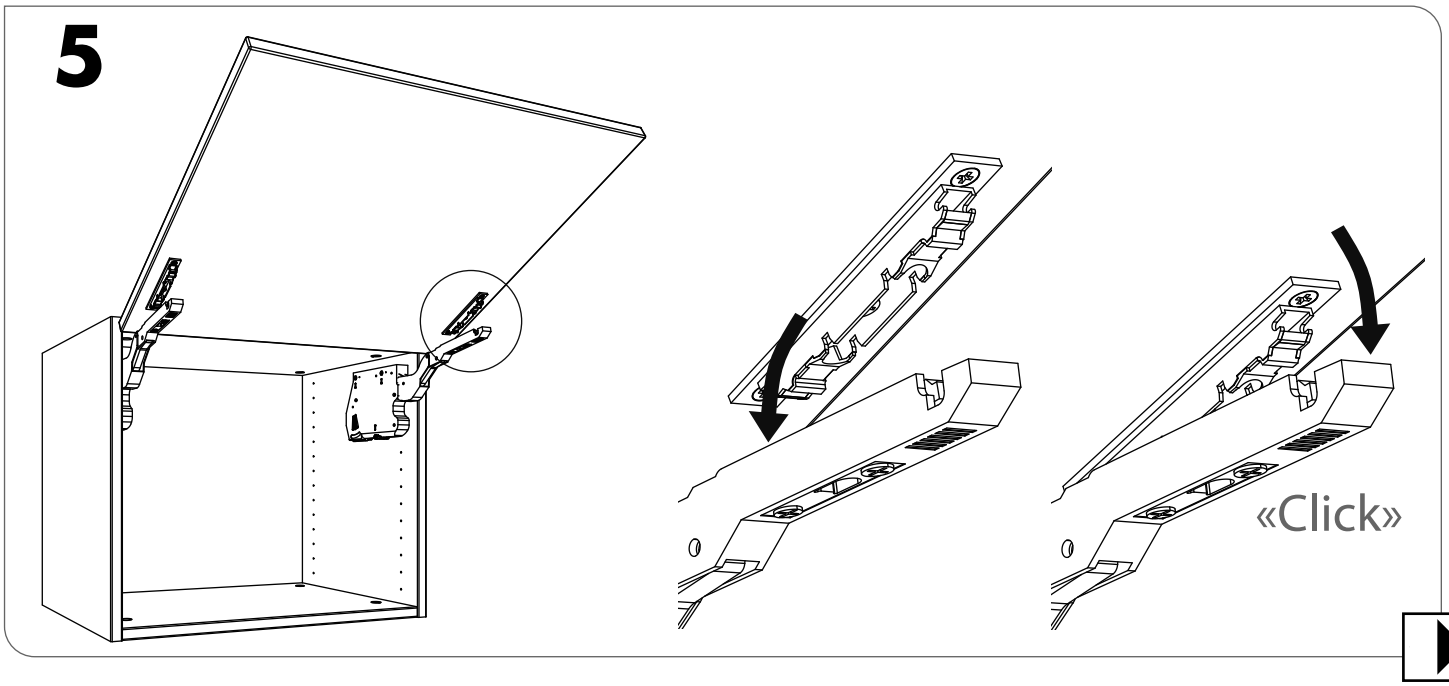
5
«Click»

## 6 Réglage de la puissance

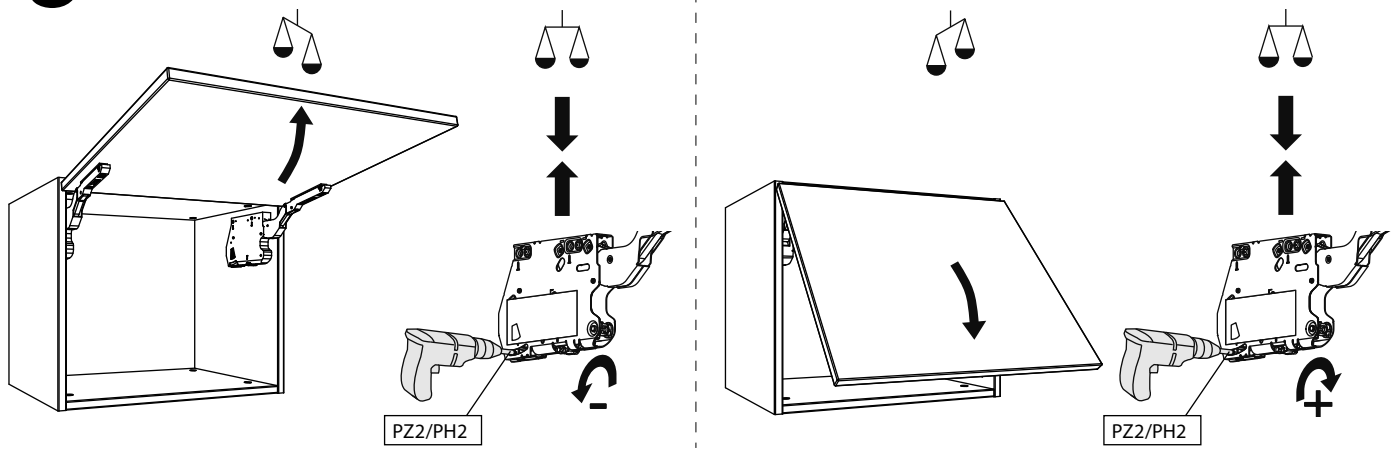


## 7

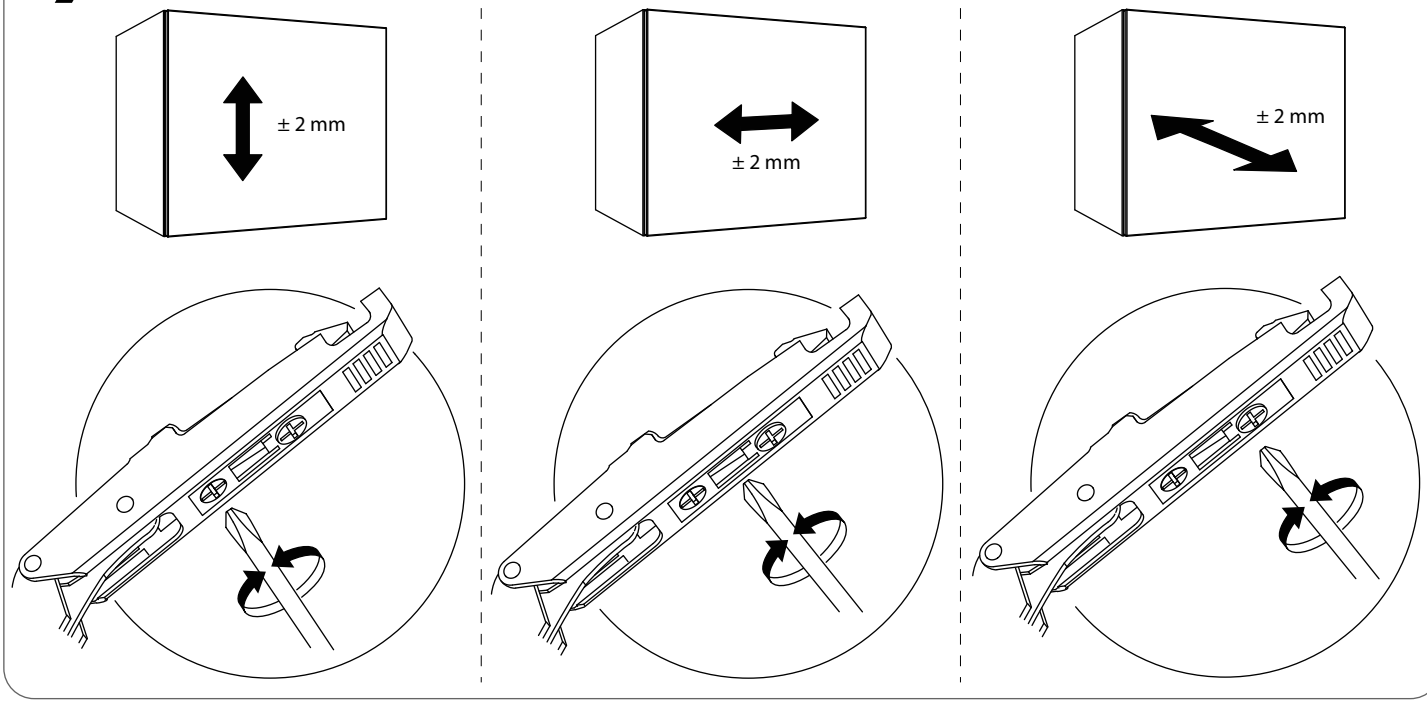


## 8

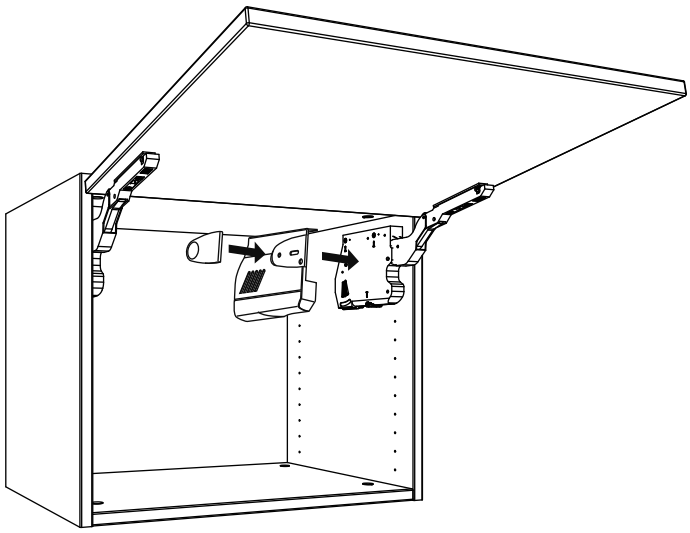

## POSE D'UNE PORTE ABATTANTE

- Liste des pièces

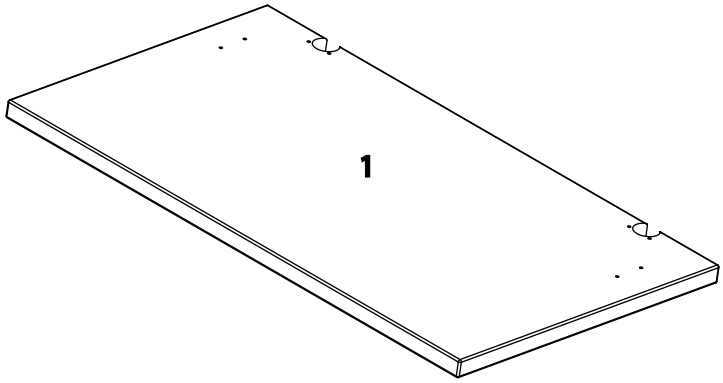


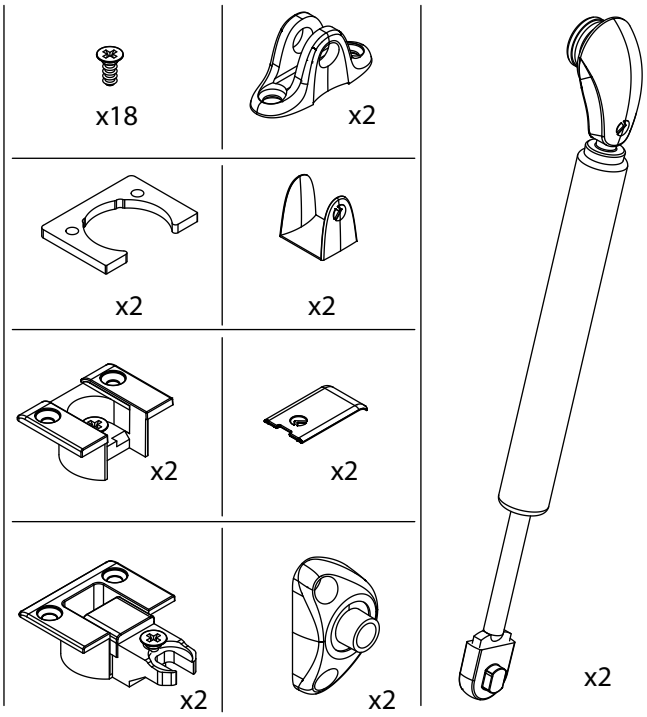


# 1

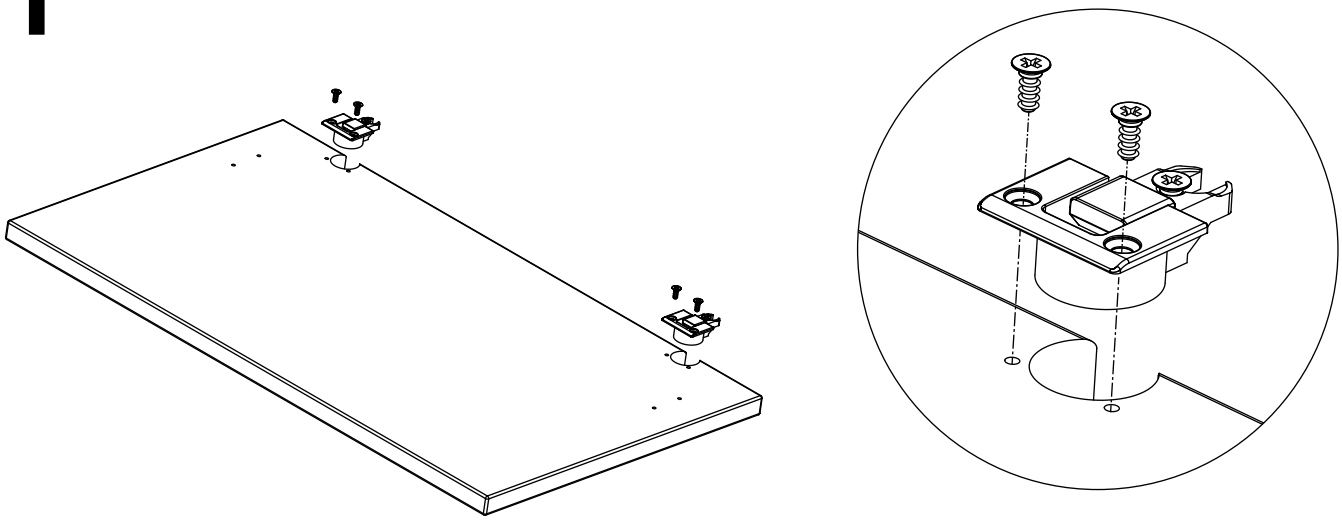

# 2

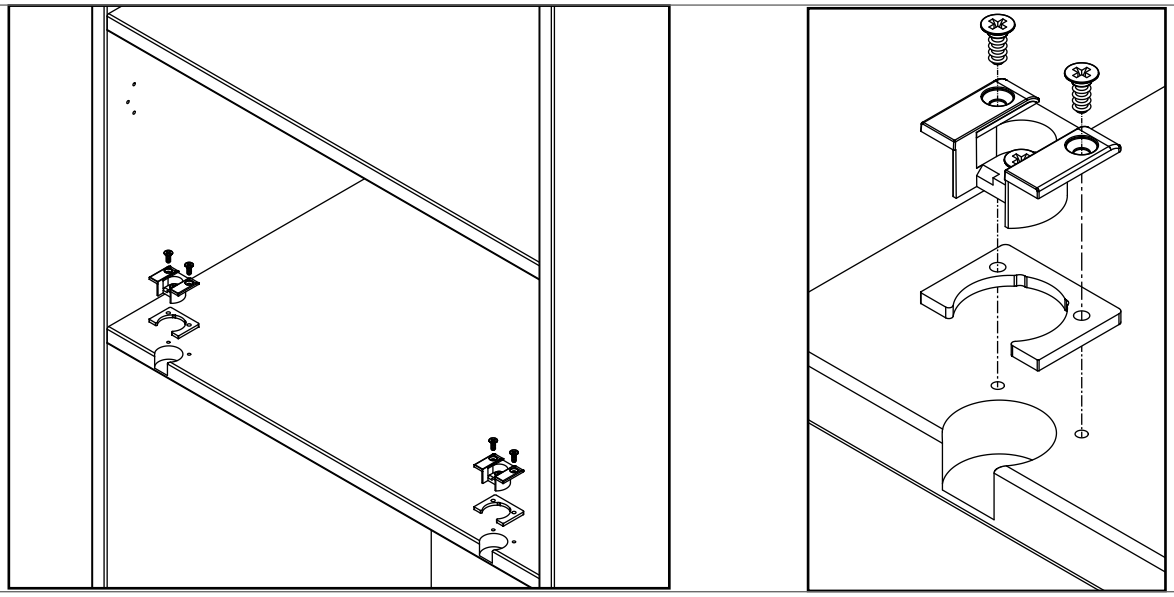

# 3

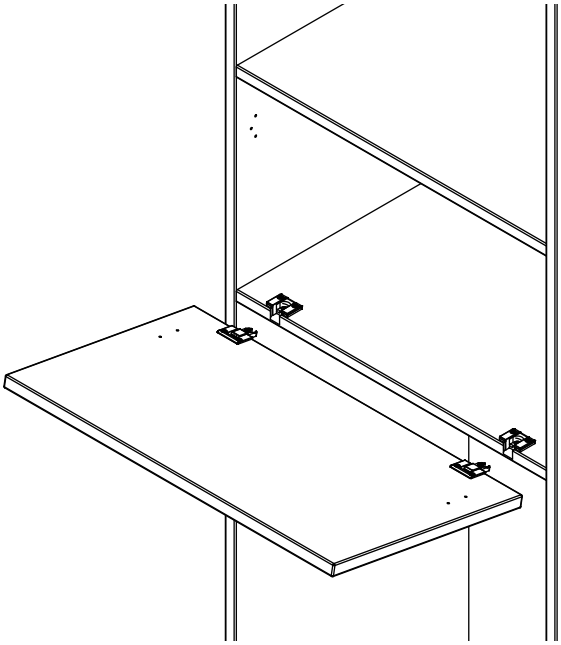

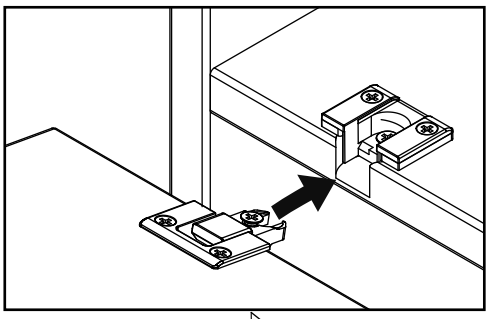

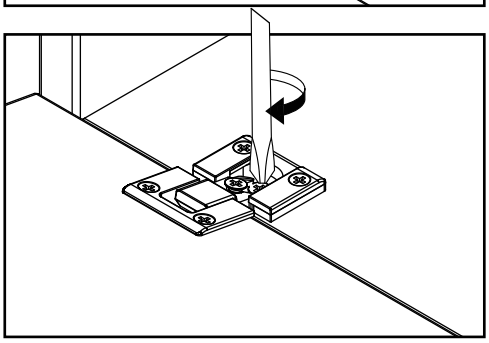

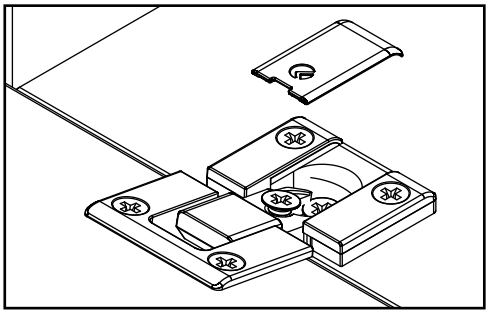

# 4

i Attention - Risque de blessure en cas de relevage brusque du levier

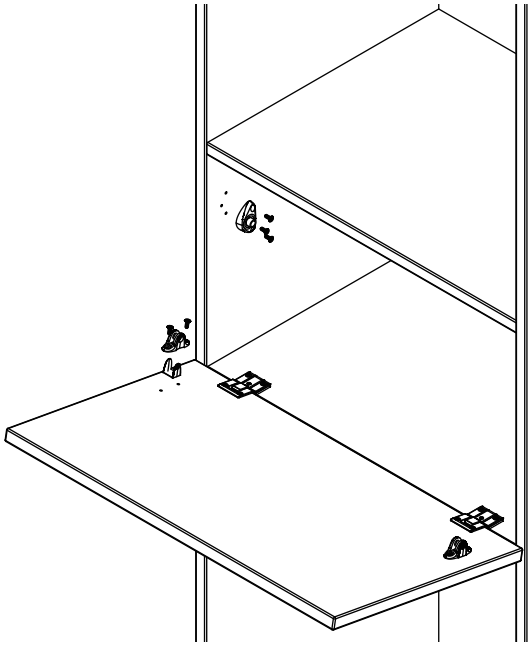

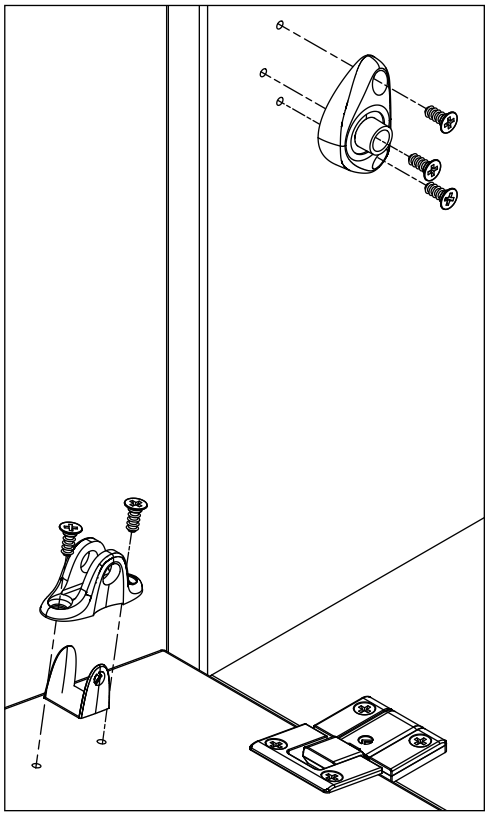

## POSE D'UNE PORTE ABATTANTE

**5**

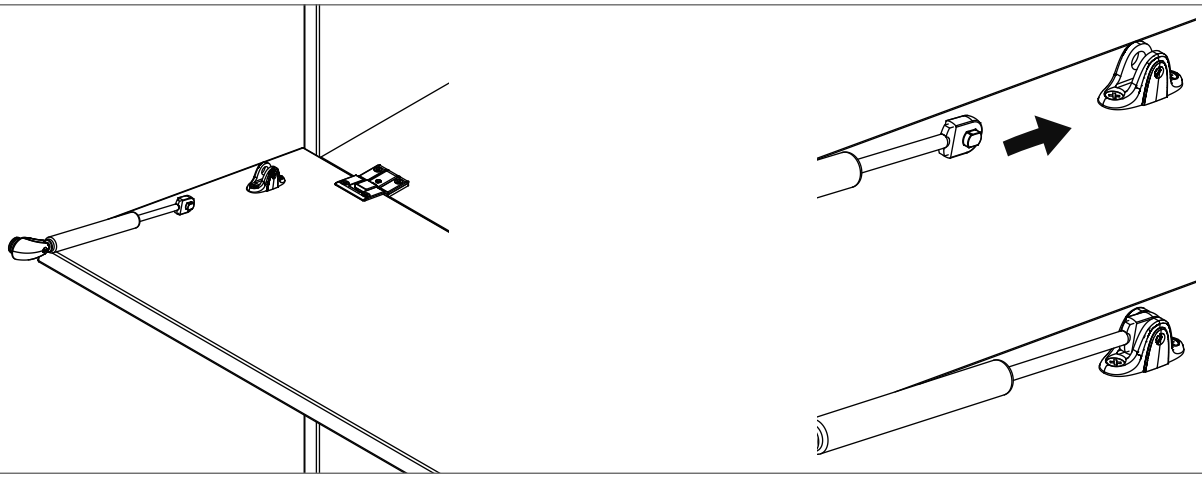

**6**

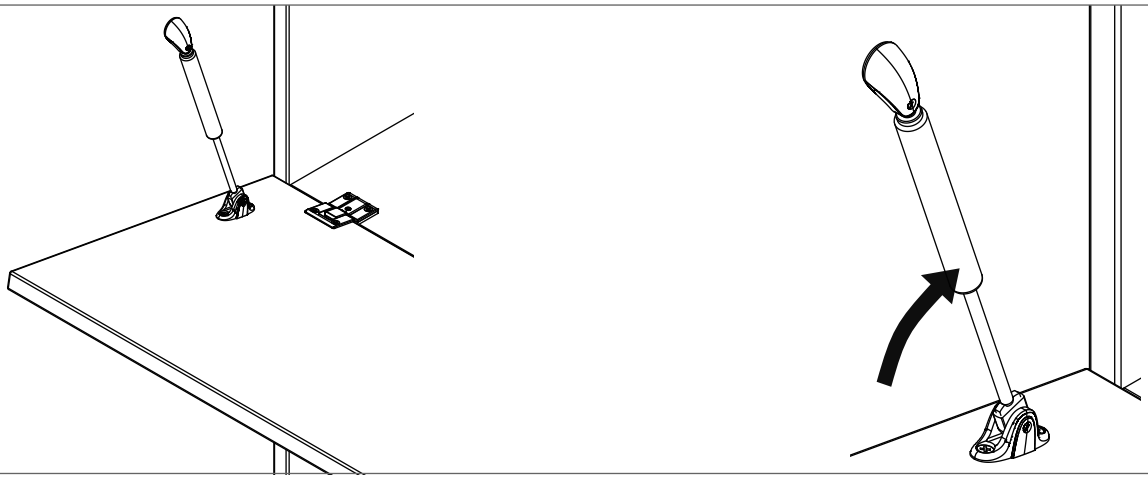

**7**

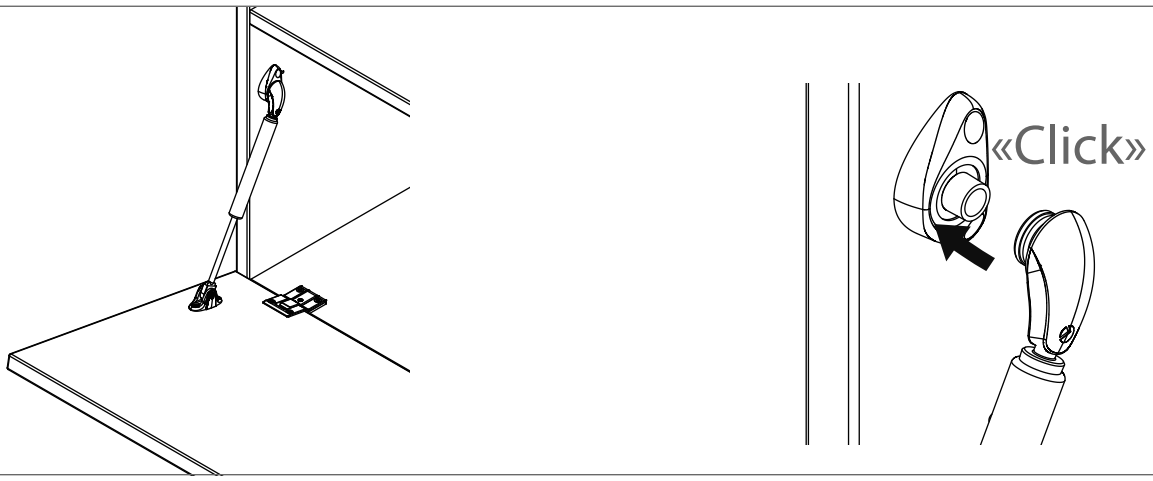


**8**

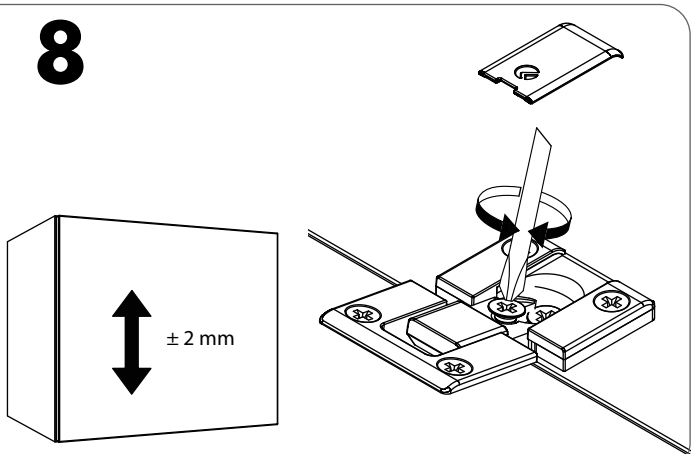


**9**

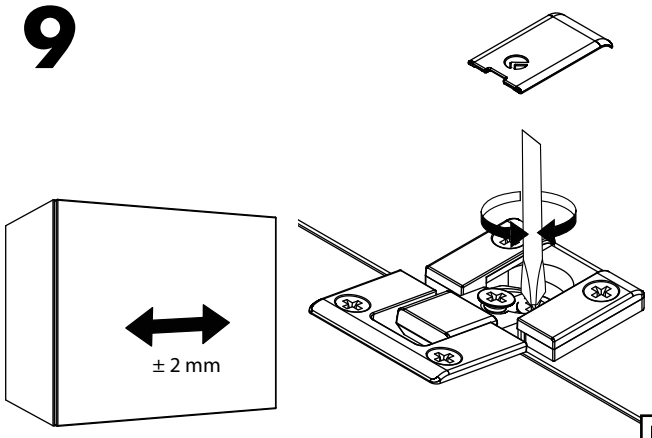

## MISE EN PLACE D'UN POUSSE LACHE

- Liste des pièces

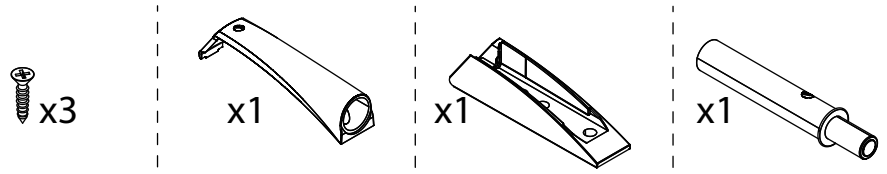


- Positionnement du pousse lâche en fonction du sens d'ouverture

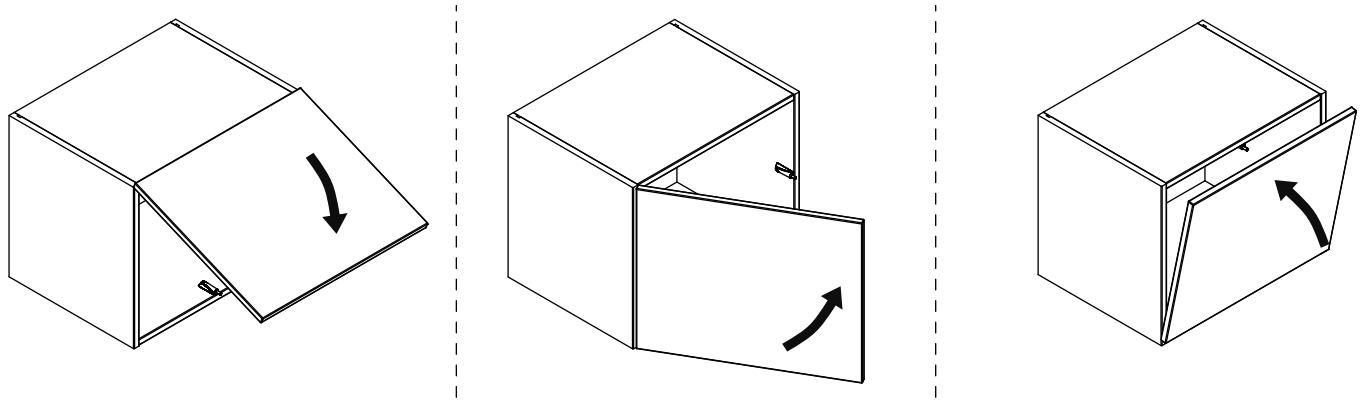

**1**

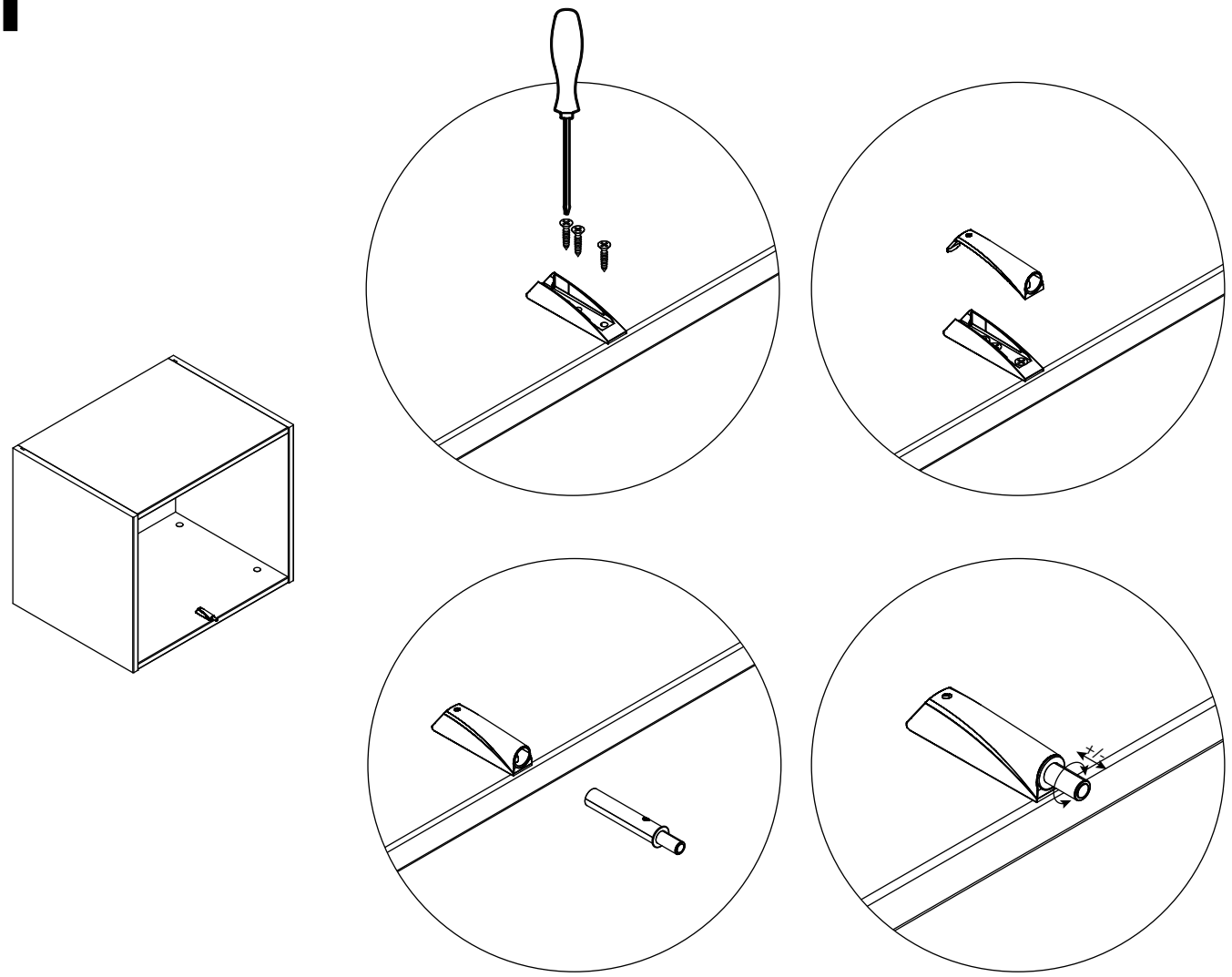

## MISE EN PLACE D'UNE POIGNÉE

**1**

Placer un ruban adhésif de peintre sur la face de tiroir.

**2**

Positionner votre poignée et vérifier que les trous de fixation coïncident parfaitement avec le gabarit.

**3**

Repérer l'emplacement des trous à l'aide du gabarit.

**4**

Percer la face de tiroir.
Astuce: utiliser une cale

**5**

Fixer votre poignée.

## GABARIT DE PERCAGE

Pliez sur la ligne

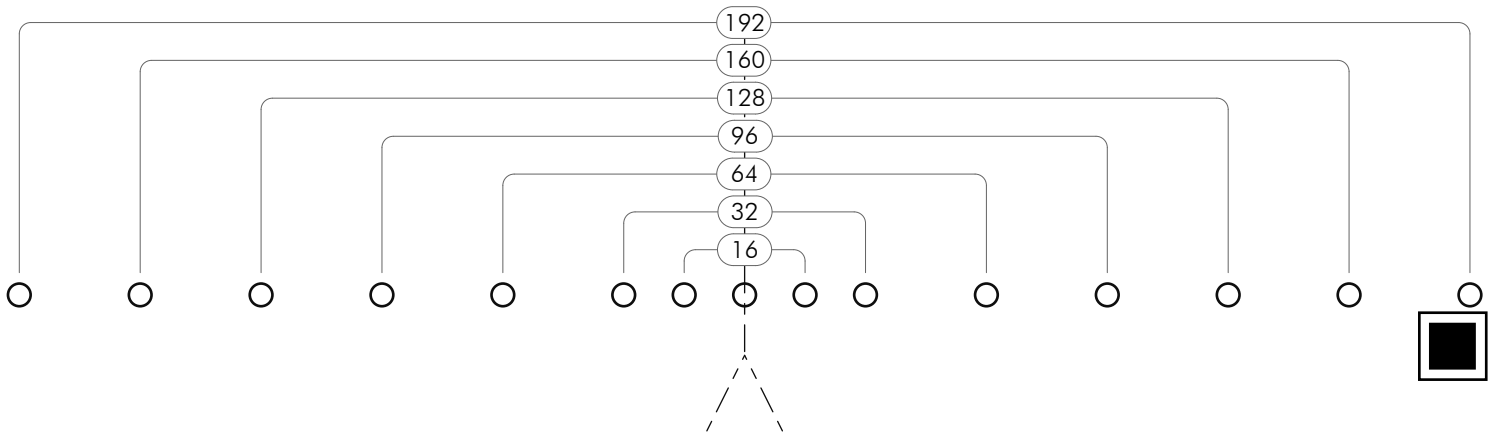

## MISE EN PLACE D'UNE PENDERIE

**Cas 1** Barre de penderie ovale

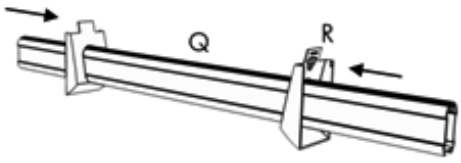


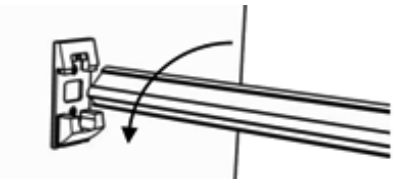

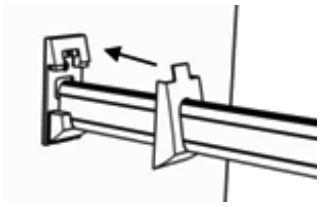

**Cas 2** Barre de penderie ronde

Emboiter la penderie aux naissances

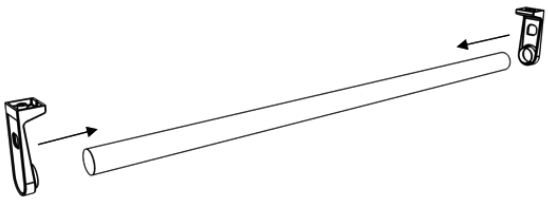

Assembler la penderie et la tablette

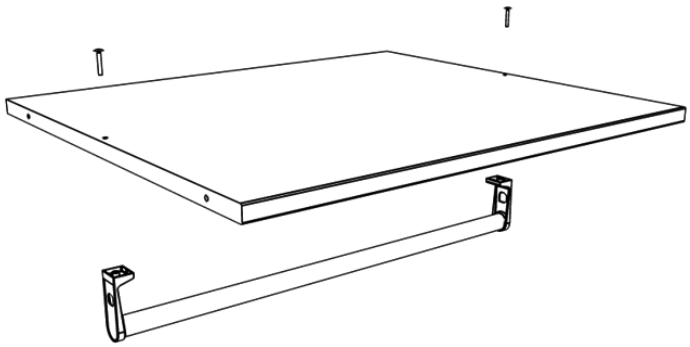

**Cas 3** Penderie basculante -> Notice fournis avec le produit

**Cas 4** Penderie coulisante -> Notice fournis avec le produit

## MISE EN PLACE D'UN TOP

**1**

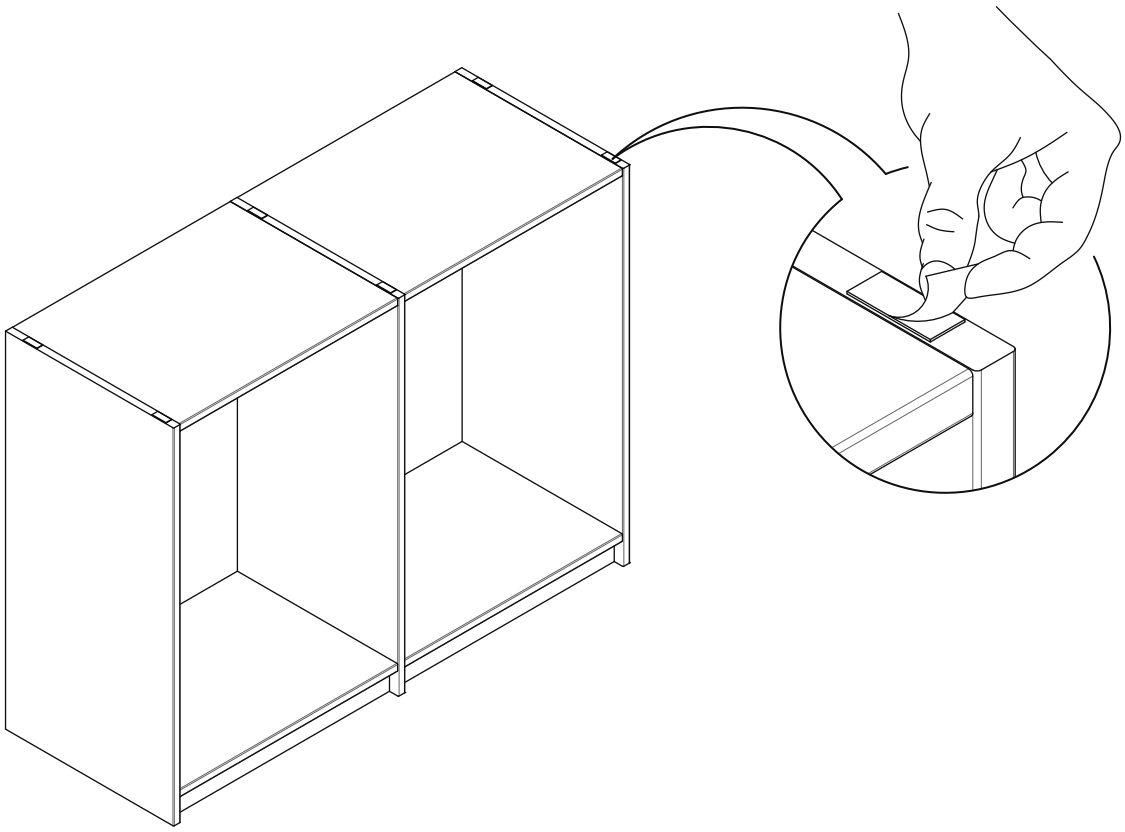
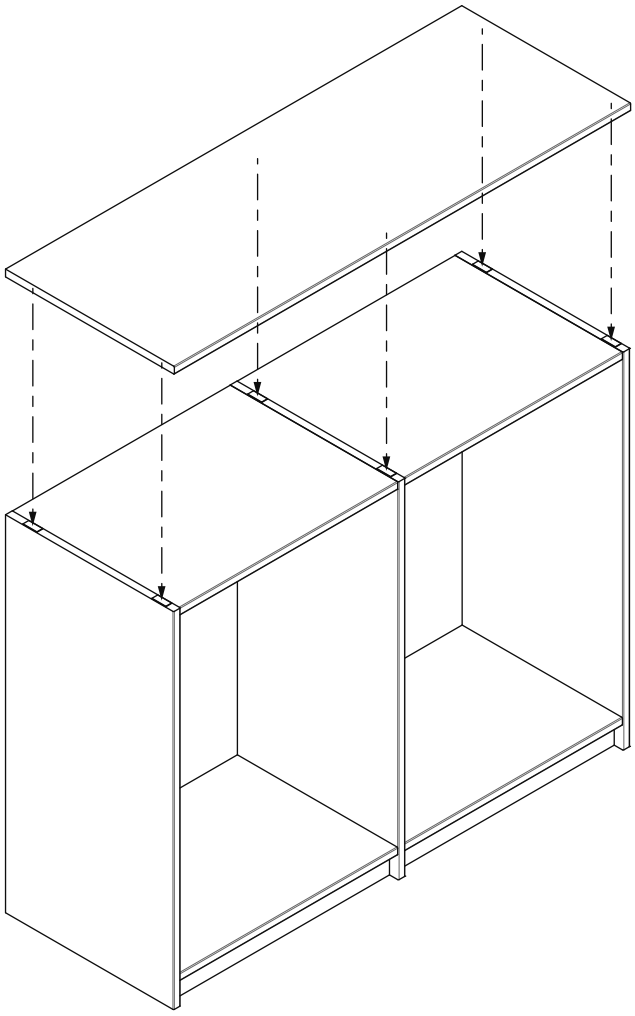
**2**